Tiefbauamt/Planungsamt
Grabenstrasse 28, Postfach 145, 3602 Thun
Telefon 033-225 83 39, Fax 033-225 83 34
E-Mail: baudirektion@thun.ch

STADT THUN

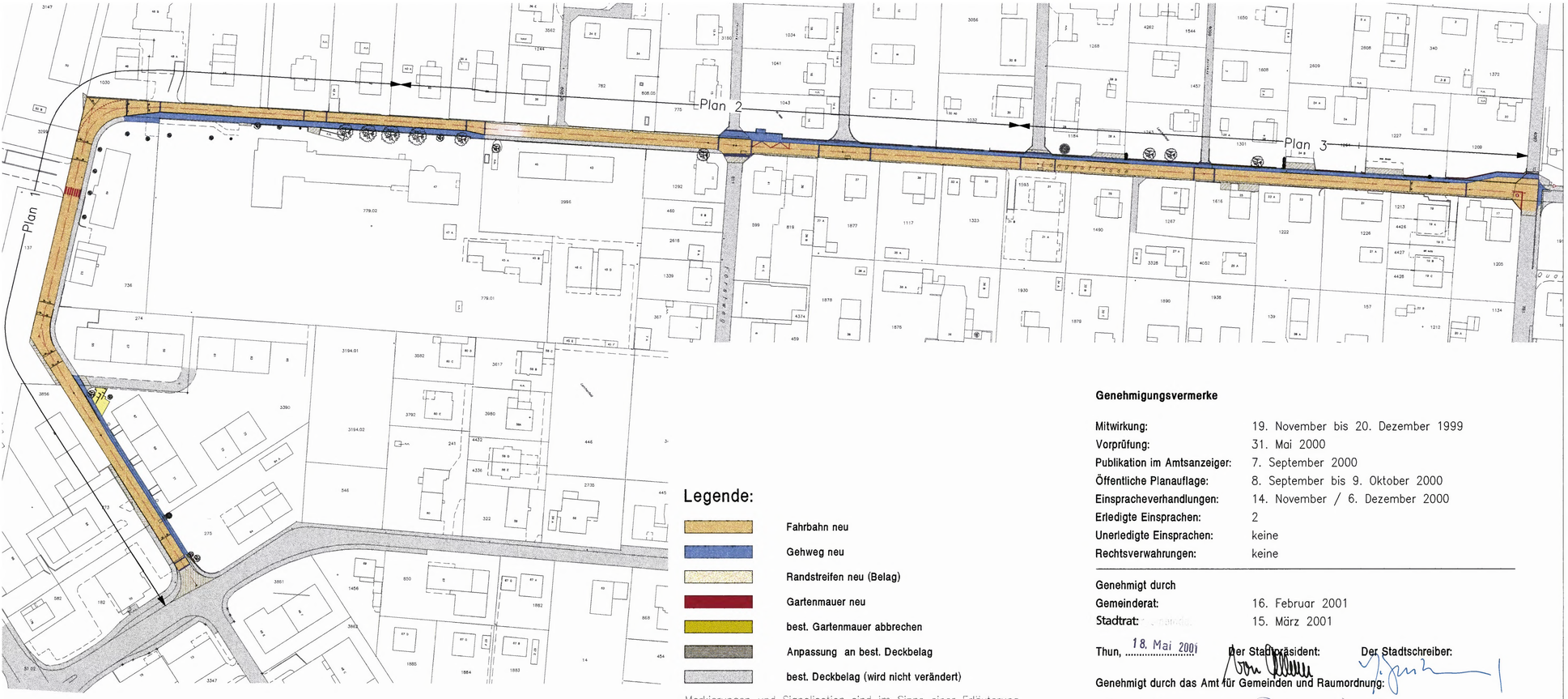

Legende:

- Fahrbahn neu
- Gehweg neu
- Randstreifen neu (Belag)
- Gartenmauer neu
- best. Gartenmauer abbrechen
- Anpassung an best. Deckbelag
- best. Deckbelag (wird nicht verändert)

Markierungen und Signalisation sind im Sinne einer Erläuterung als Hinweis im Plan eingetragen.

Genehmigungsvermerke

Mitwirkung:	19. November bis 20. Dezember 1999
Vorprüfung:	31. Mai 2000
Publikation im Amtsanzeiger:	7. September 2000
Öffentliche Planauflage:	8. September bis 9. Oktober 2000
Einspracheverhandlungen:	14. November / 6. Dezember 2000
Erledigte Einsprachen:	2
Unerledigte Einsprachen:	keine
Rechtsverwahrungen:	keine

Genehmigt durch
Gemeinderat: 16. Februar 2001
Stadtrat: 15. März 2001

Thun, 18. Mai 2001 Der Stadtpräsident: Der Stadtschreiber:

Genehmigt durch das Amt für Gemeinden und Raumordnung:
-9. Okt. 2001

GENEHMIGUNGSDOKUMENT

Überbauungsordnung
Sanierung Langestrasse
Abschnitt Lerchenfeldstrasse bis Ortsstrasse

Die Überbauungsordnung beinhaltet Überbauungsplan und Bauprojekt mit folgenden Dokumenten:

- **Überbauungsplan 1:1000**
- Situation 1:200, Teil 1
- Situation 1:200, Teil 2
- Situation 1:200, Teil 3
- Längenprofil 1:500/50
- Querprofile 1:50
- Normalprofile 1:50
- Erläuterungsbericht
- Landerwerbsplan 1:1000

Objekt-Nr.:	297.0120	Datum:	17. Januar 2001
Plan-Nr.:	297.0120.121	Revidiert:	
Format:	0.84/0.30	Revidiert:	

pb Pranti Bauplaner AG Thun + Mühlenen + Gmdenwald
Gez./Kont.: pr/ss

Tiefbauamt/Planungsamt
Grabenstrasse 28, Postfach 145, 3602 Thun
Telefon 033-225 83 39, Fax 033-225 83 34
E-Mail: baudirektion@thun.ch

240

STADT THUN

GENEHMIGUNGSDOKUMENT

Überbauungsordnung
Sanierung Langestrasse
Abschnitt Lerchenfeldstrasse bis Ortsstrasse

Die Überbauungsordnung beinhaltet Überbauungsplan und Bauprojekt mit folgenden Dokumenten:

- Überbauungsplan 1:1000
- **Situation 1:200, Teil 1**
- Situation 1:200, Teil 2
- Situation 1:200, Teil 3
- Längenprofil 1:500/50
- Querprofile 1:50
- Normalprofile 1:50
- Erläuterungsbericht
- Landerwerbsplan 1:1000

Objekt-Nr.:	297.0120	Datum:	17. Januar 2001
Plan-Nr.:	297.0120.122	Revidiert:	
Format:	1.47/0.90	Revidiert:	

pb pronf Bauplaner AG Thun · Wichtrach · Steffisburg
Gez./Kontr.: bar/as

Genehmigungsvermerke

Mitwirkung:	19. November bis 20. Dezember 1999
Vorprüfung:	31. Mai 2000
Publikation im Amtsanzeiger:	7. September 2000
Öffentliche Planauflage:	8. September bis 9. Oktober 2000
Einspracheverhandlungen:	14. November / 6. Dezember 2000
Erledigte Einsprachen:	2
Unerledigte Einsprachen:	keine
Rechtsverwahrungen:	keine

Genehmigt durch
Gemeinderat: 16. Februar 2001
Stadtrat: 15. März 2001

Thun, 18. Mai 2001 Der Stadtpräsident: Der Stadtschreiber:

Genehmigt durch das Amt für Gemeinden und Raumordnung:
-9. Okt. 2001

Legende:

- Fahrbahn neu
- Gehweg neu
- Randstreifen neu (Belag)
- Gartenmauer neu
- best. Gartenmauer abbrechen
- Anpassung an best. Deckbelag
- best. Deckbelag (wird nicht verändert)

Markierungen und Signalisation sind im Sinne einer Erläuterung als Hinweis im Plan eingetragen.

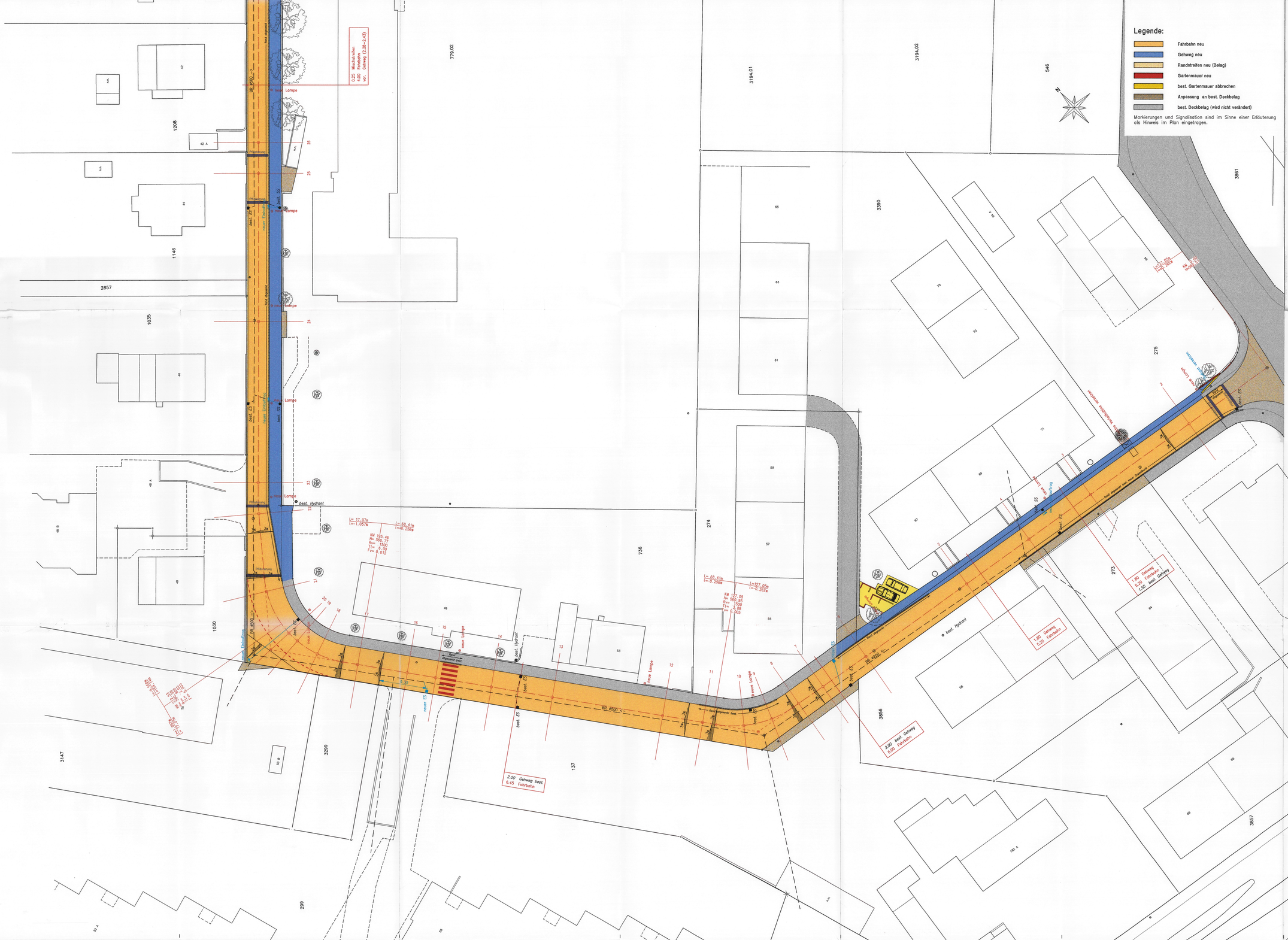

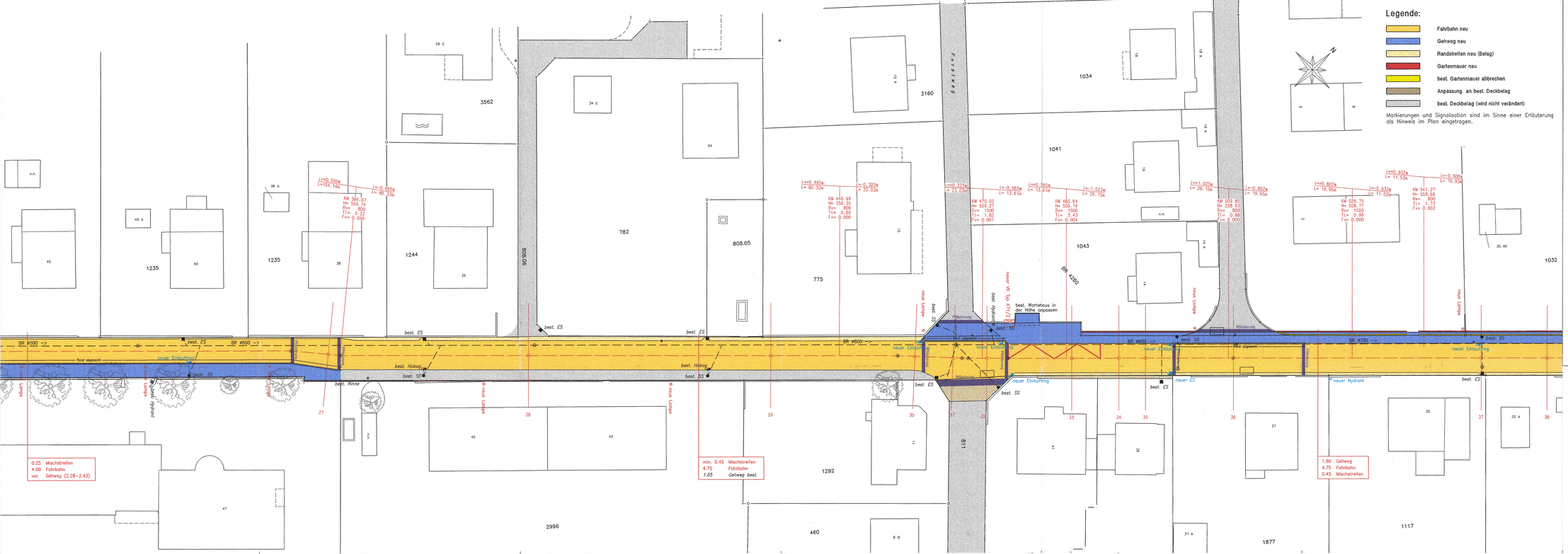

Tiefbauamt/Planungsamt
Grabenstrasse 28, Postfach 145, 3602 Thun
Telefon 033-225 83 36, Fax 033-225 83 34
E-Mail: baudirektion@thun.ch

STADT THUN

GENEHMIGUNGSDOKUMENT

Überbauungsordnung
Sanierung Langestrasse
Abschnitt Lerchenfeldstrasse bis Ortsstrasse

Die Überbauungsordnung beinhaltet Überbauungsplan und Bauprojekt mit folgenden Dokumenten:

- Überbauungsplan 1:1000
- Situation 1:200, Teil 1
- **Situation 1:200, Teil 2**
- Situation 1:200, Teil 3
- Längenprofil 1:500/50
- Querprofile 1:50
- Normalprofile 1:50
- Erläuterungsbericht
- Landerwerbsplan 1:1000

Objekt-Nr.:	297.0120	Datum:	17. Januar 2001
Plan-Nr.:	297.0120.123	Revidiert:	neue Vorlage
Format:	1.47/0.45	Revidiert:	

pb Ernst Basler+Partner AG Bern · Lausanne · Zürich

Gez./Kontr.: bw/ne

Genehmigungsvermerke

Mitwirkung:	19. November bis 20. Dezember 1999
Vorprüfung:	31. Mai 2000
Publikation im Amtsanzeiger:	7. September 2000
Öffentliche Planauflage:	8. September bis 9. Oktober 2000
Einspracheverhandlungen:	14. November / 6. Dezember 2000
Erledigte Einsprachen:	2
Unerledigte Einsprachen:	keine
Rechtsverwahrungen:	keine

Genehmigt durch
Gemeinderat: 16. Februar 2001
Stadtrat: gemeinde: 15. März 2001

Thun, 18. Mai 2001 Der Stadtpräsident: Der Stadtschreiber:

Genehmigt durch das Amt für Gemeinden und Raumordnung:

-9. Okt. 2001

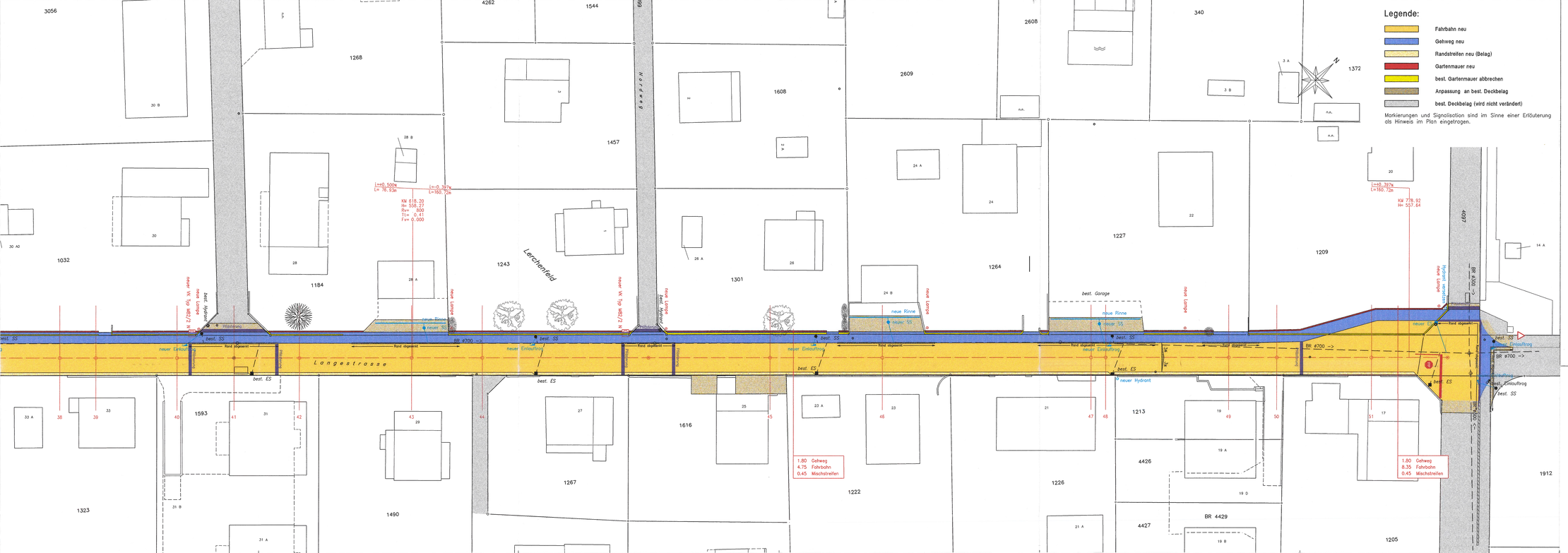
Legende:
Fahrbahn neu
Gehweg neu
Randstreifen neu (Belag)
Gartenmauer neu
best. Gartenmauer abbrechen
Anpassung an best. Deckbelag
best. Deckbelag (wird nicht verändert)
Markierungen und Signalisation sind im Sinne einer Erläuterung als Hinweis im Plan eingetragen.
Langestrasse
Lerchenfeld
Nordast
KW 618.20
H= 558.27
Rv= 800
Ti= 0.41
Fv= 0.000
KW 778.92
H= 537.64
1.80 Gehweg
4.75 Fahrbahn
0.45 Mischstreifen
1.80 Gehweg
8.35 Fahrbahn
0.45 Mischstreifen
neue Rinne
neuer SS
neuer Einlaufrog
best. ES
best. SS
BR ø700 ->
neuer Hydrant
Rand abgesenkt
Mittelinsel
Fussgängerstreifen
Fussgängerstreifen
Mittelinsel
Rand abgesenkt
Rand abgesenkt
Rand abgesenkt

Lerchenfeldstrasse

rechts + links

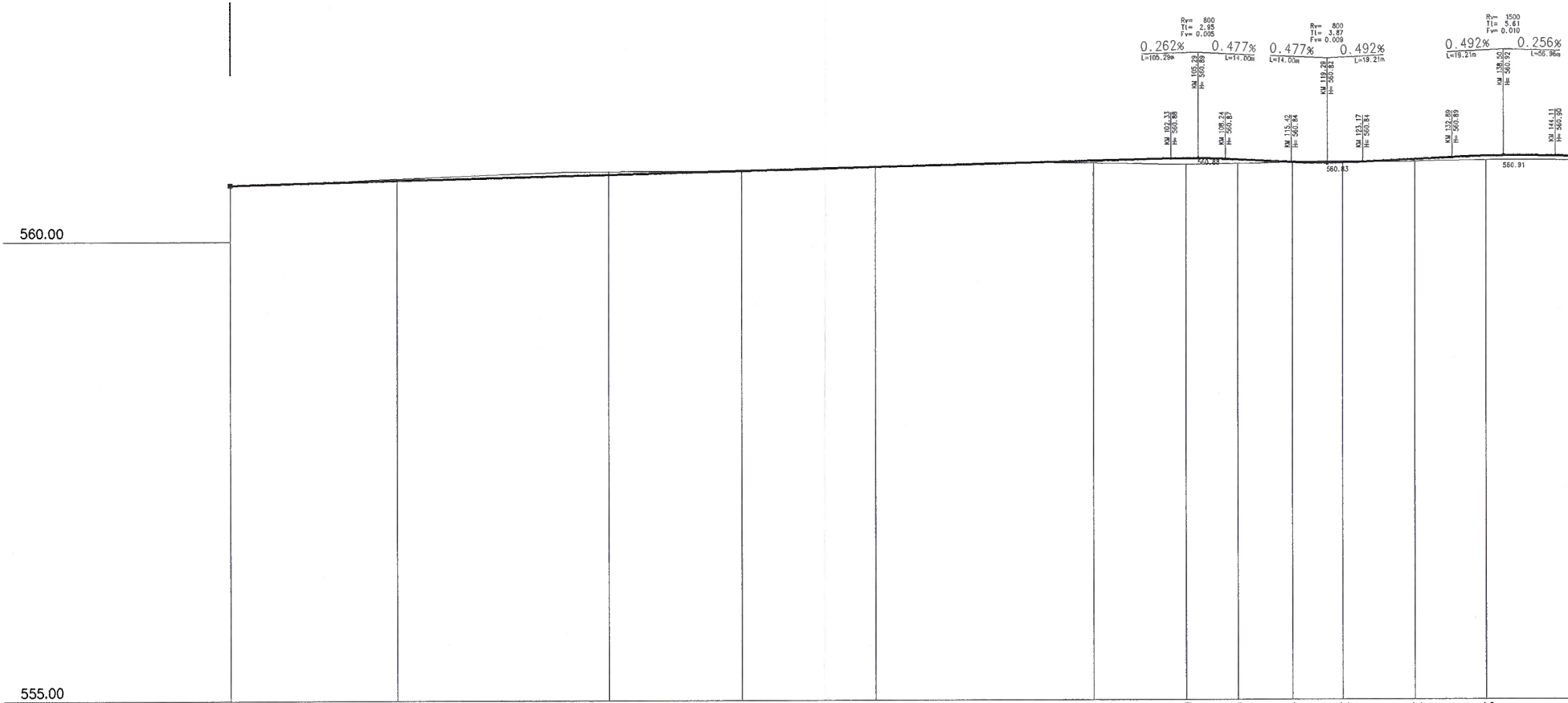
Rv= 800
Tl= 2.95
Fv= 0.005
0.262%
L=105.29m
0.477%
L=14.00m
KM 105.29
H= 560.89
Rv= 800
Tl= 3.87
Fv= 0.009
0.477%
L=14.00m
0.492%
L=19.21m
KM 119.29
H= 560.82
Rv= 1500
Tl= 5.61
Fv= 0.010
0.492%
L=19.21m
0.256%
L=56.96m
KM 138.50
H= 560.92
KM 102.33
H= 560.88
KM 108.24
H= 560.87
KM 115.42
H= 560.84
KM 123.17
H= 560.84
KM 132.89
H= 560.89
KM 144.11
H= 560.90
560.88
560.83
560.91
560.00
555.00

Profil Nr		2	3	4	5	6	7	8	9	10	11	12
KM	0						100					
Kilometrierung	0.00	18.20	41.21	55.66	70.24	93.85	103.97	109.61	115.56	120.99	128.90	136.61
Zwischendistanzen		18.20	23.01	14.44	14.59	23.71	10.02	5.63	5.95	5.44	7.90	7.71
Terrainhöhen	560.61	560.68	560.75	560.76	560.80	560.83	560.82	560.83	560.84	560.85	560.84	560.86
Projekthöhen	560.61	560.66	560.72	560.76	560.80	560.86	560.88	560.87	560.84	560.83	560.87	560.90

Kurvenband
Zentrum rechts
Zentrum links
Ger 71.92
Ger 20.14
Ger 18.75
R=20 15.54

RAND RECHTS
MAX QUERNEIGUNG = +1.166%/m
ACHSE PROJEKT
RAND LINKS
-3.000%
+3.000%
-5.000%
-3.000%

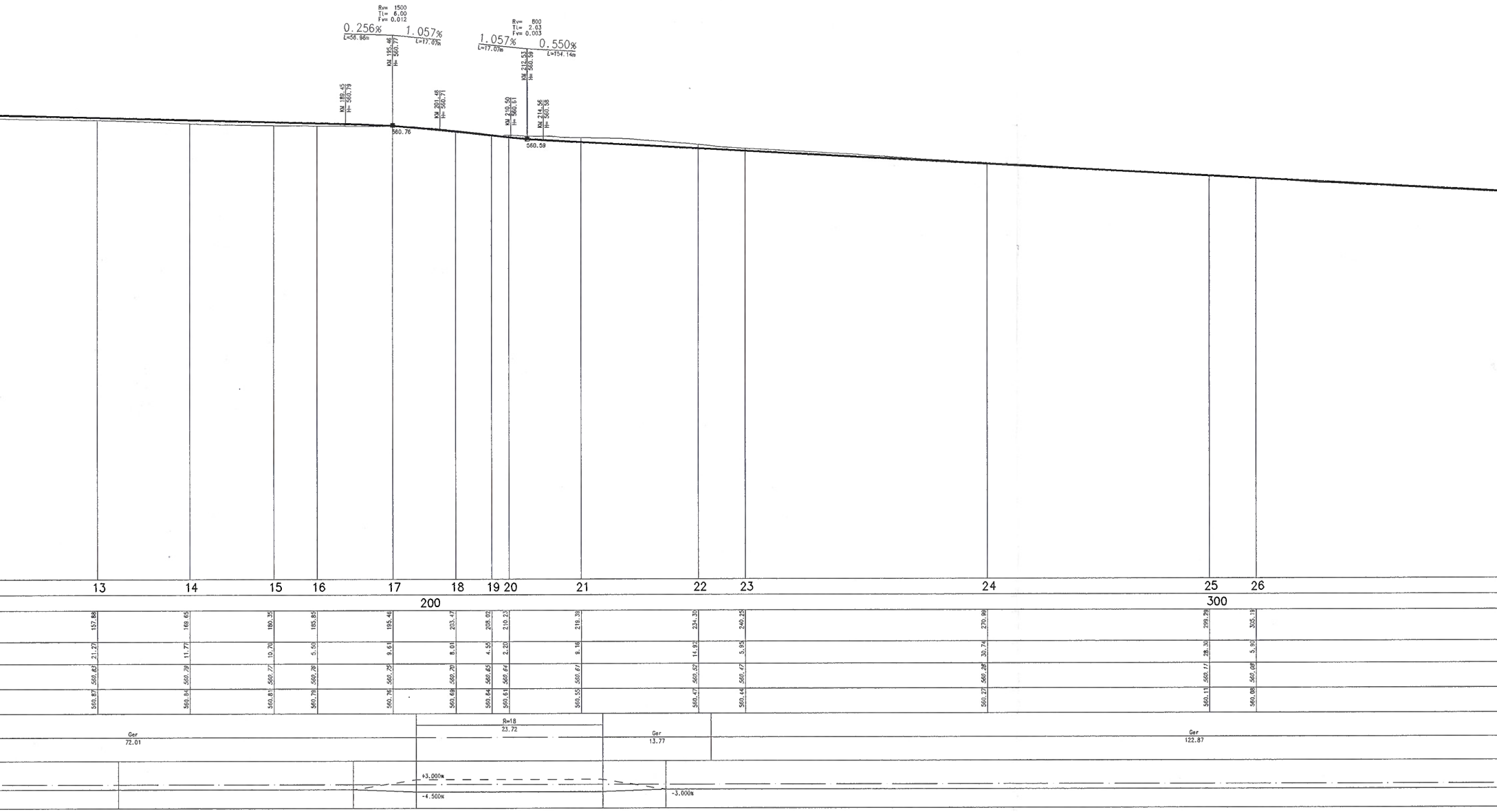
Rv= 1500
Tl= 6.00
Fv= 0.012
0.256%
L=56.98m
1.057%
L=17.07m
KM 195.46
H= 560.77
560.76
Rv= 800
Tl= 2.03
Fv= 0.003
1.057%
L=17.07m
0.550%
L=154.14m
KM 212.53
H= 560.59
560.59
KM 189.45
H= 560.79
KM 201.46
H= 560.71
KM 210.50
H= 560.61
KM 214.56
H= 560.58
200
300
Ger
72.01
R=18
23.72
Ger
13.77
Ger
122.87
+3.000%
-4.500%
-3.000%

13	14	15	16	17	18	19	20	21	22	23	24	25	26
157.88	169.65	180.35	185.85	195.46	203.47	208.02	210.23	219.39	234.30	240.25	270.99	299.29	305.19
21.27	11.77	10.70	5.50	9.61	8.01	4.55	2.20	9.16	14.92	5.95	30.74	28.30	5.90
560.83	*560.79*	*560.77*	*560.76*	*560.75*	*560.70*	*560.65*	*560.64*	*560.61*	*560.52*	*560.47*	*560.28*	*560.11*	*560.08*
560.87	560.84	560.81	560.79	560.76	560.69	560.64	560.61	560.55	560.47	560.44	560.27	560.11	560.08

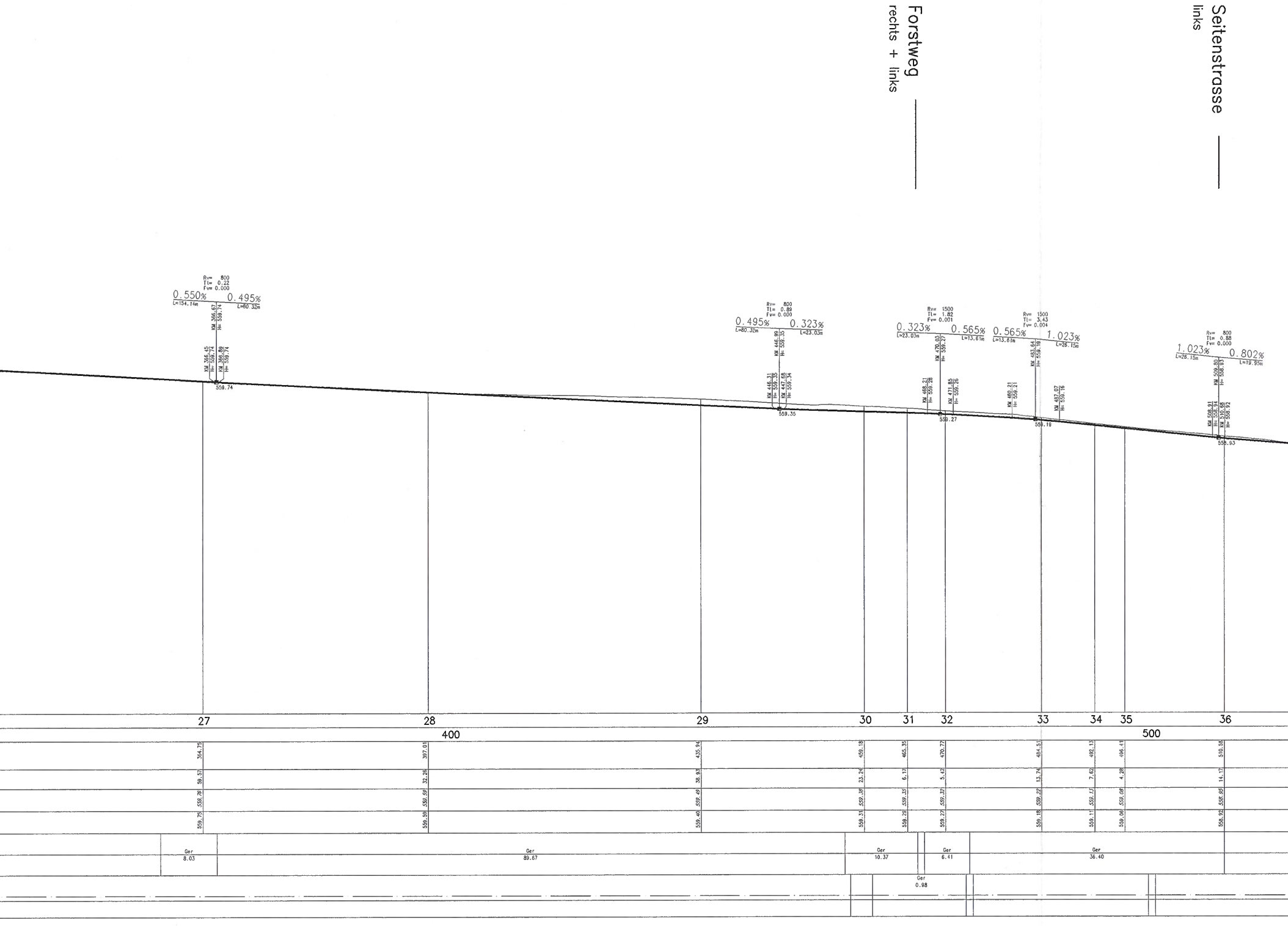
Forstweg
rechts + links
Seitenstrasse
links
Rv= 800
Tl= 0.22
Fv= 0.000
0.550%
L=154.14m
0.495%
L=80.32m
KM 366.67
H= 559.74
KM 366.45
H= 559.74
KM 366.89
H= 559.74
559.74
Rv= 800
Tl= 0.89
Fv= 0.000
0.495%
L=80.32m
0.323%
L=23.03m
KM 446.99
H= 559.35
KM 446.31
H= 559.35
KM 447.68
H= 559.34
559.35
Rv= 1500
Tl= 1.82
Fv= 0.001
0.323%
L=23.03m
0.565%
L=13.61m
KM 470.03
H= 559.27
KM 468.21
H= 559.28
KM 471.85
H= 559.26
559.27
Rv= 1500
Tl= 3.43
Fv= 0.004
0.565%
L=13.61m
1.023%
L=26.15m
KM 483.64
H= 559.19
KM 480.21
H= 559.21
KM 487.07
H= 559.16
559.19
Rv= 800
Tl= 0.88
Fv= 0.000
1.023%
L=26.15m
0.802%
L=19.95m
KM 509.80
H= 558.93
KM 508.91
H= 558.94
KM 510.68
H= 558.92
558.93
27
28
29
30
31
32
33
34
35
36
400
500
364.75
59.57
559.76
559.75
397.01
32.26
559.59
559.59
435.94
38.93
559.49
559.40
459.18
23.24
559.38
559.31
465.35
6.17
559.35
559.29
470.77
5.42
559.32
559.27
484.51
13.74
559.22
559.18
492.13
7.62
559.13
559.11
496.41
4.28
559.08
559.06
510.58
14.17
558.95
558.92
Ger
8.03
Ger
89.67
Ger
10.37
Ger
6.41
Ger
36.40
Ger
0.98

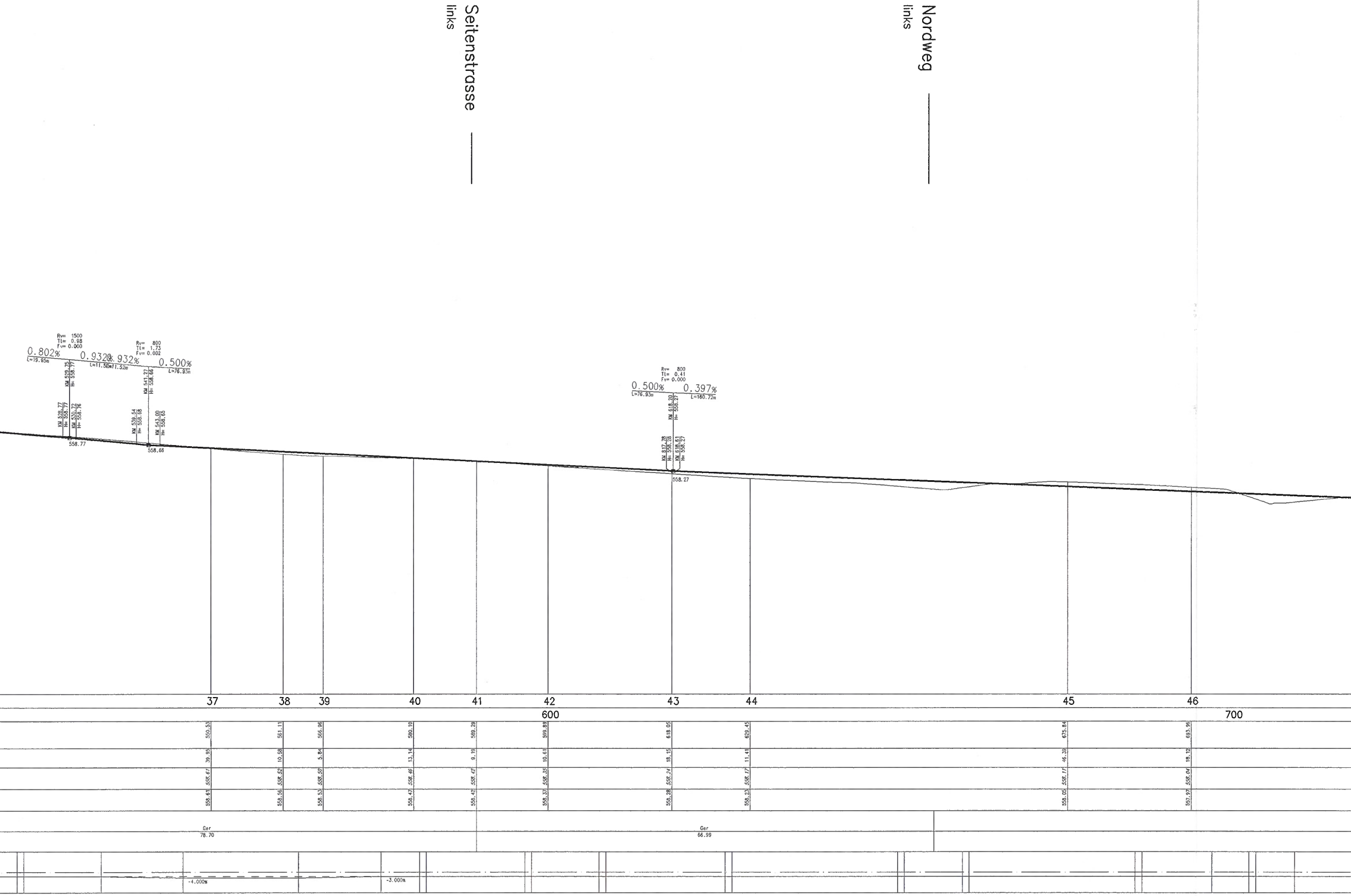
Seitenstrasse
links
Nordweg
links
Rv= 1500
Tl= 0.98
Fv= 0.000
0.802%
L=19.95m
0.932%
0.932%
L=11.52m
L=11.52m
Rv= 800
Tl= 1.73
Fv= 0.002
0.500%
L=76.93m
KM 529.75
H= 558.77
KM 528.77
H= 558.77
KM 530.72
H= 558.76
558.77
KM 541.27
H= 558.66
KM 539.54
H= 558.68
KM 543.00
H= 558.65
558.66
Rv= 800
Tl= 0.41
Fv= 0.000
0.500%
L=76.93m
0.397%
L=180.72m
KM 618.20
H= 558.27
KM 817.78
H= 558.28
KM 618.61
H= 558.27
558.27
Ger
78.70
Ger
66.99
-4.000%
-3.000%

37	38	39	40	41	42	43	44	45	46	
					600					700
550.53	561.11	566.96	580.10	589.29	599.89	618.05	629.45	675.84	693.96	
39.95	10.58	5.84	13.14	9.19	10.61	18.15	11.41	46.39	18.12	
558.61	*558.52*	*558.50*	*558.46*	*558.42*	*558.35*	*558.24*	*558.17*	*558.11*	*558.04*	
558.61	558.56	558.53	558.47	558.42	558.37	558.28	558.23	558.05	557.97	

Ortsstrasse
rechts + links

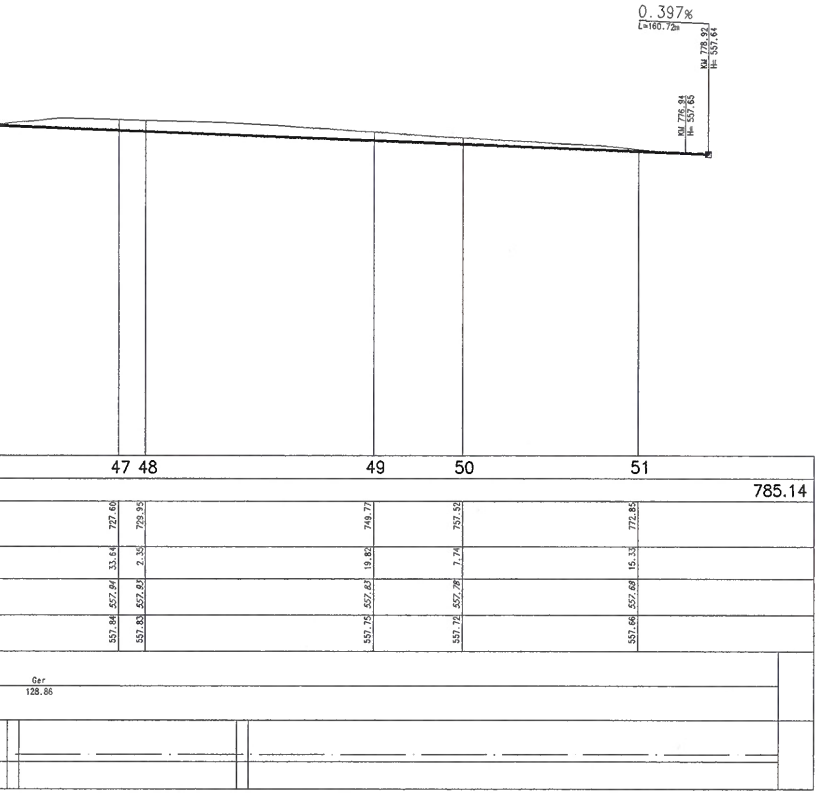
0.397%
L=160.72m
KM 778.92
H= 557.64
KM 776.94
H= 557.65
47 48
49
50
51
785.14
727.60
729.95
749.77
757.52
772.85
33.64
2.35
19.82
7.74
15.33
557.94
557.93
557.83
557.78
557.68
557.84
557.83
557.75
557.72
557.66
Ger
128.86

Genehmigungsvermerke

Mitwirkung:	19. November bis 20. Dezember 1999
Vorprüfung:	31. Mai 2000
Publikation im Amtsanzeiger:	7. September 2000
Öffentliche Planauflage:	8. September bis 9. Oktober 2000
Einspracheverhandlungen:	14. November / 6. Dezember 2000
Erledigte Einsprachen:	2
Unerledigte Einsprachen:	keine
Rechtsverwahrungen:	keine

Genehmigt durch

Gemeinderat:	16. Februar 2001
Stadtrat:	15. März 2001

Thun, 18. Mai 2001 Der Stadtpräsident: Der Stadtschreiber:

Genehmigt durch das Amt für Gemeinden und Raumordnung:

-9. Okt. 2001

240

Tiefbauamt/Planungsamt
Grabenstrasse 28, Postfach 145, 3602 Thun
Telefon 033-225 83 39, Fax 033-225 83 34
E-Mail: baudirektion@thun.ch

STADT THUN

GENEHMIGUNGSDOKUMENT

Überbauungsordnung Sanierung Langestrasse

Abschnitt Lerchenfeldstrasse bis Ortsstrasse

Die Überbauungsordnung beinhaltet Überbauungsplan und Bauprojekt mit folgenden Dokumenten:

- Überbauungsplan 1:1000
- Situation 1:200, Teil 1
- Situation 1:200, Teil 2
- Situation 1:200, Teil 3
- **Längenprofil 1:500/50**
- Querprofile 1:50
- Normalprofile 1:50
- Erläuterungsbericht
- Landerwerbsplan 1:1000

Objekt-Nr.:	297.0120	Datum:	17. Januar 2001	pb Prantl Bauplaner AG Thun • Münsingen • Grindelwald
Plan-Nr.:	297.0120.125	Revidiert:		
Format:	2.10/0.30	Revidiert:		Gez./Kont.: hw/ss

240

Tiefbauamt/Planungsamt
Grabenstrasse 28, Postfach 145, 3602 Thun
Telefon 033-225 83 39, Fax 033-225 83 34
E-Mail: baudirektion@thun.ch

STADT THUN

GENEHMIGUNGSDOKUMENT

Überbauungsordnung
Sanierung Langestrasse

Abschnitt Lerchenfeldstrasse bis Ortsstrasse

Die Überbauungsordnung beinhaltet Überbauungsplan und Bauprojekt mit folgenden Dokumenten:

- Überbauungsplan 1:1000
- Situation 1:200, Teil 1
- Situation 1:200, Teil 2
- Situation 1:200, Teil 3
- Längenprofil 1:500/50
- **Querprofile 1:50**
- Normalprofile 1:50
- Erläuterungsbericht
- Landerwerbsplan 1:1000

Objekt-Nr.:	297.0120	Datum:	17. Januar 2001
Plan-Nr.:	297.0120.126	Revidiert:	
Format:	A4	Revidiert:	

pb Prantl Bauplaner AG
Thun • Münsingen • Grindelwald

Gez./Kont.: hw/ss

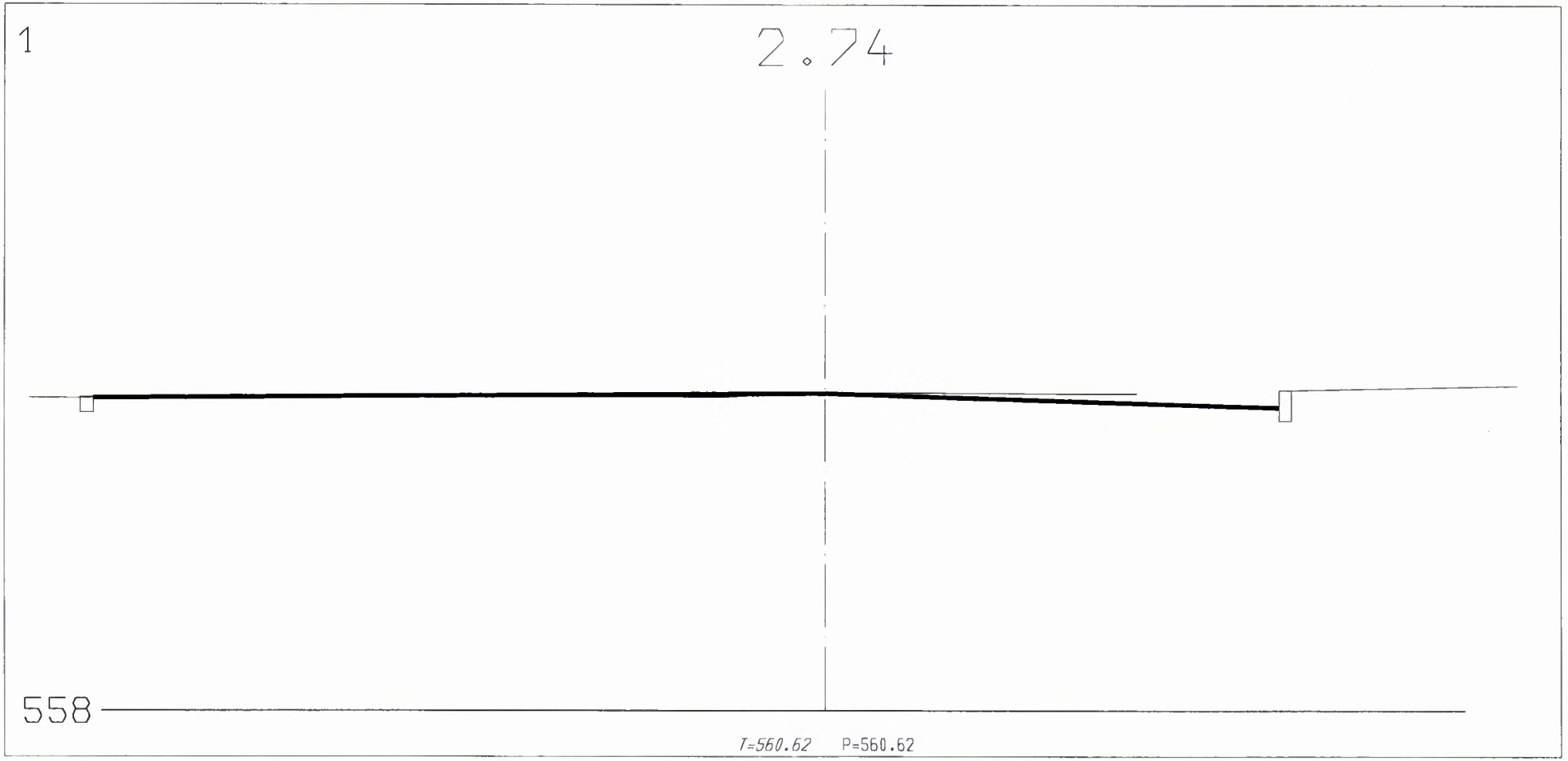

Sanierung Langestrasse 297.0120
Auflageprojekt

Querprofile 1:50
hw/18.10.1999

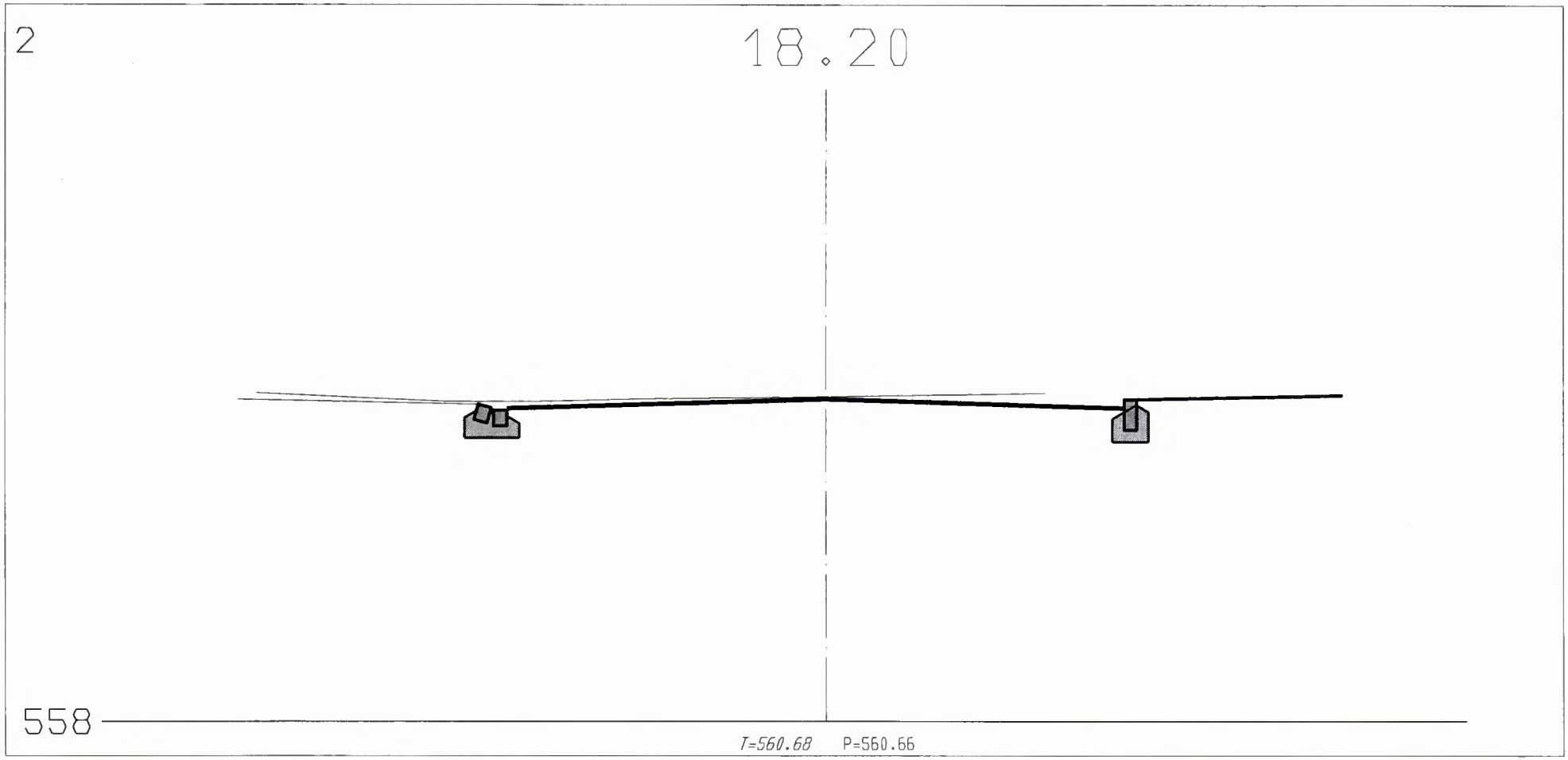

Sanierung Langestrasse 297.0120
Auflageprojekt

Querprofile 1:50
hw/18.10.1999

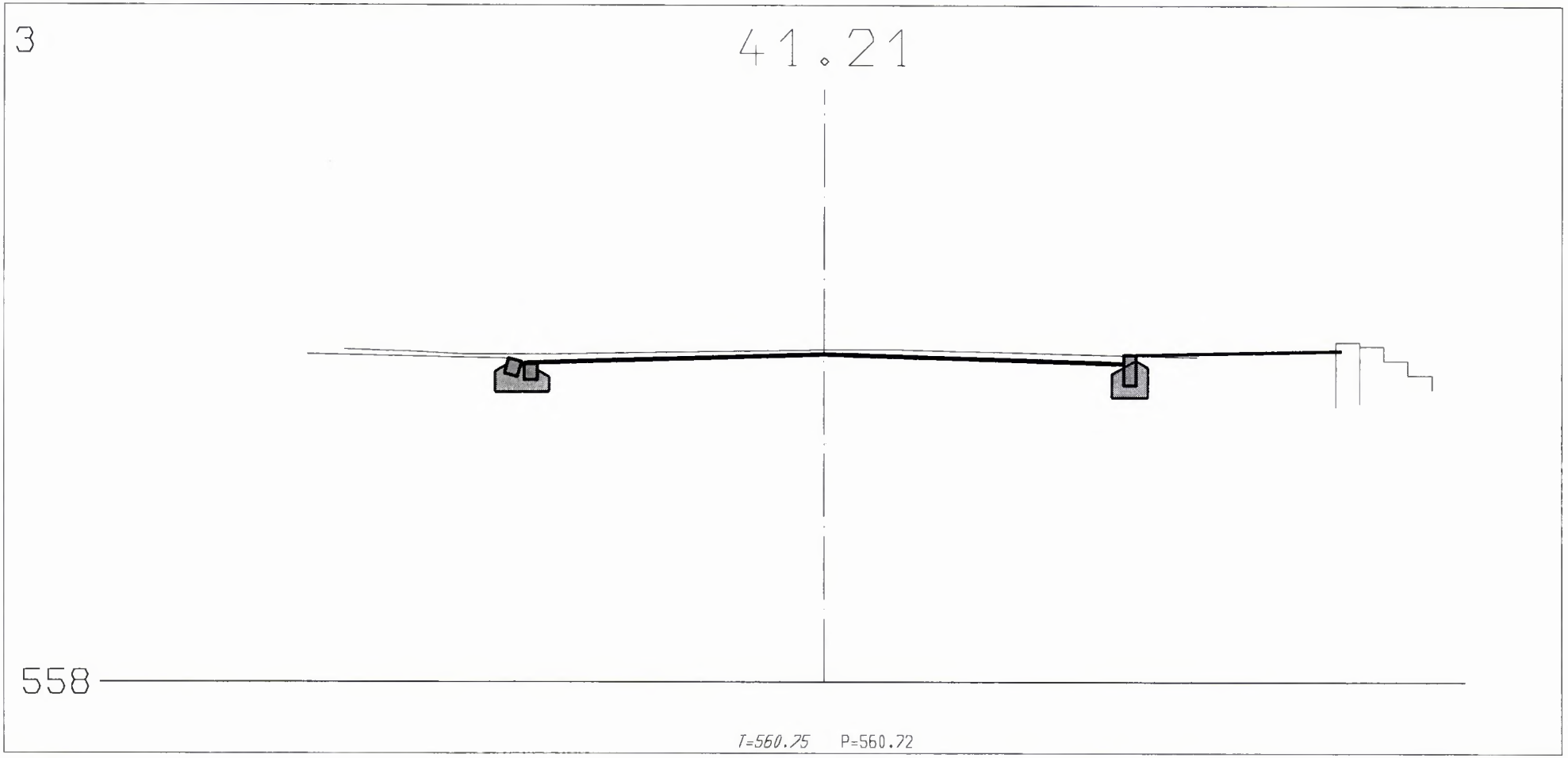

Sanierung Langestrasse 297.0120
Auflageprojekt

Querprofile 1:50
hw/18.10.1999

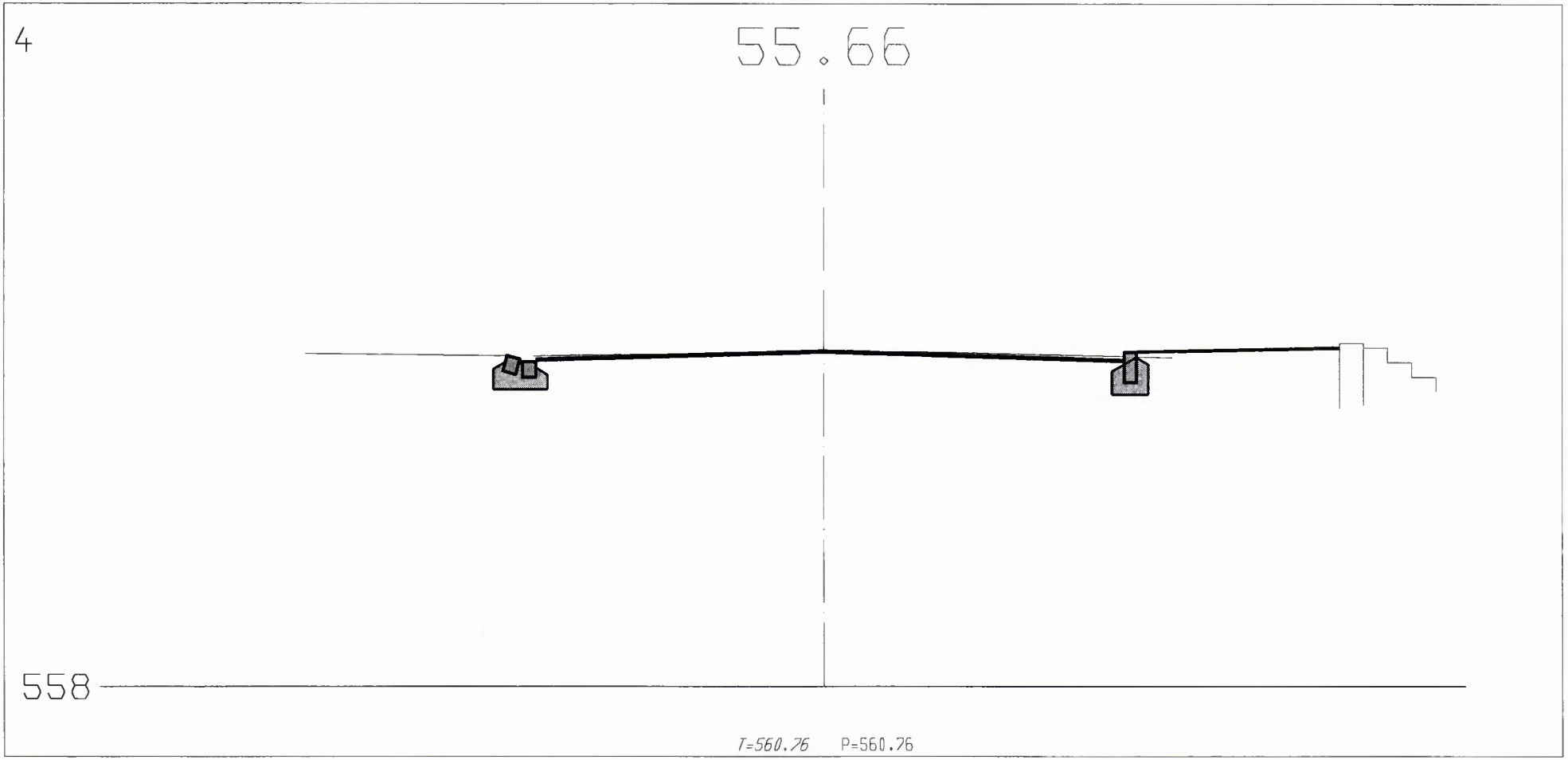

Sanierung Langestrasse 297.0120
Auflageprojekt

Querprofile 1:50
hw/18.10.1999

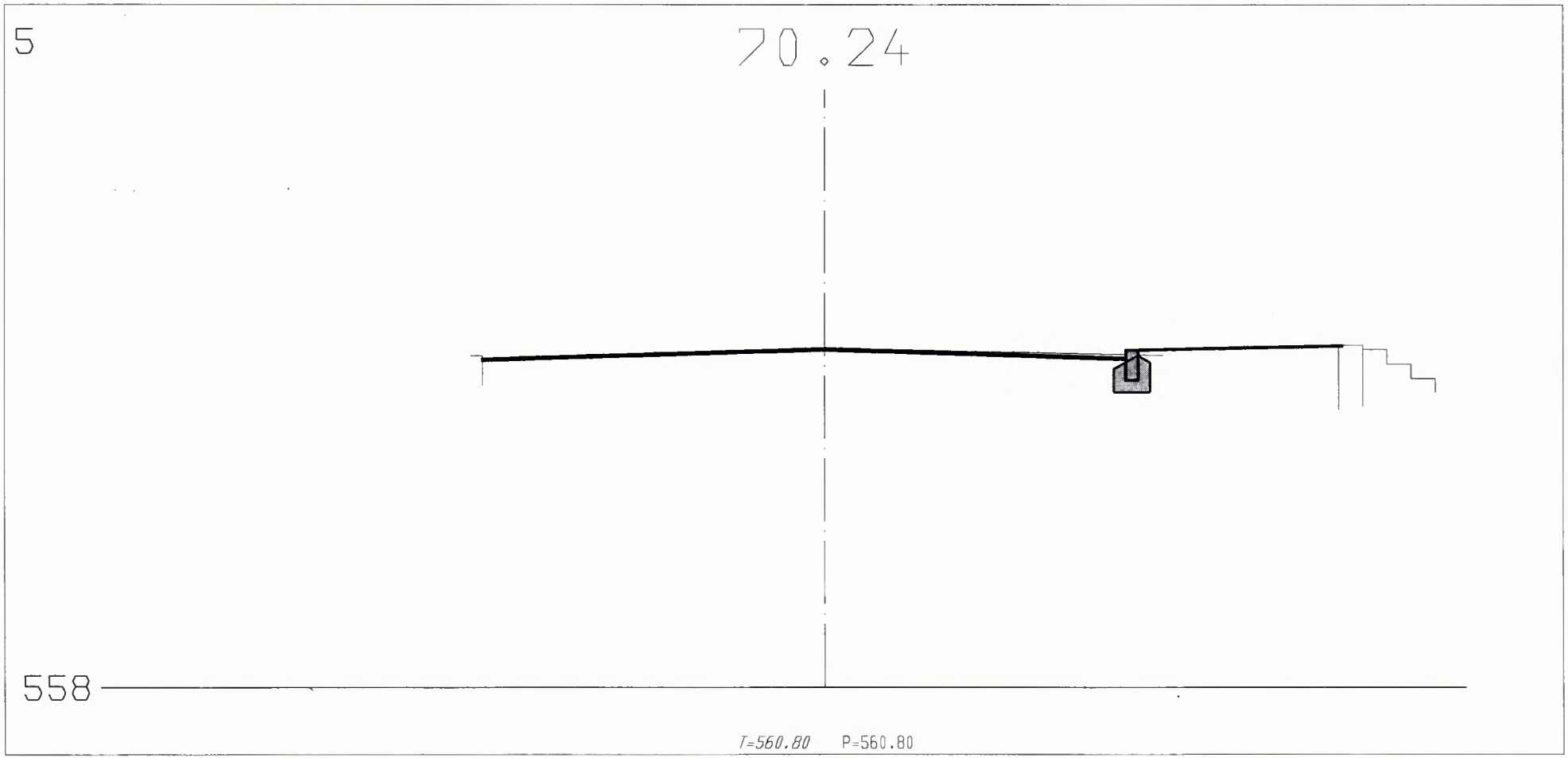

Sanierung Langestrasse 297.0120
Auflageprojekt

Querprofile 1:50
hw/18.10.1999

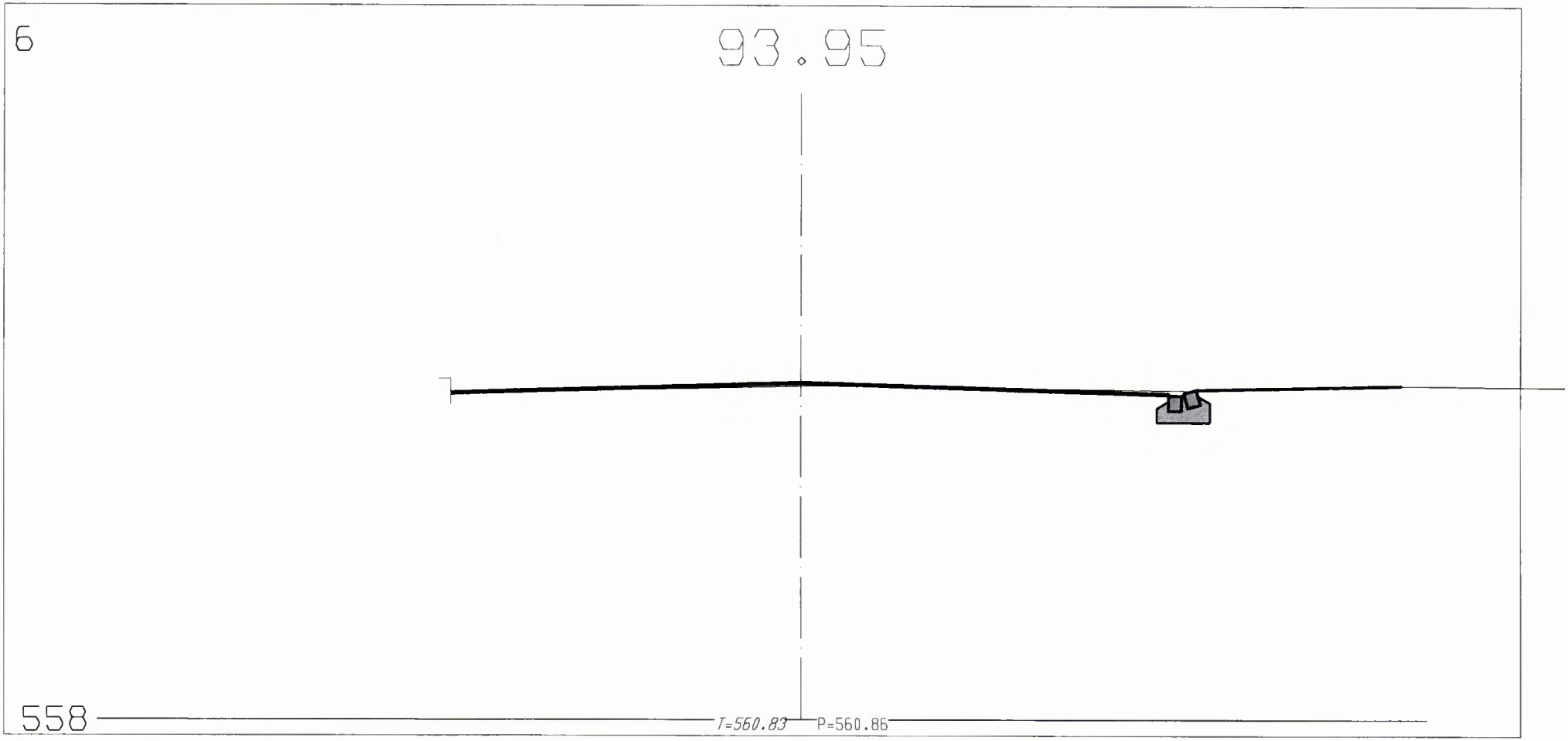

Sanierung Langestrasse 297.0120
Auflageprojekt

Querprofile 1:50
hw/18.10.1999

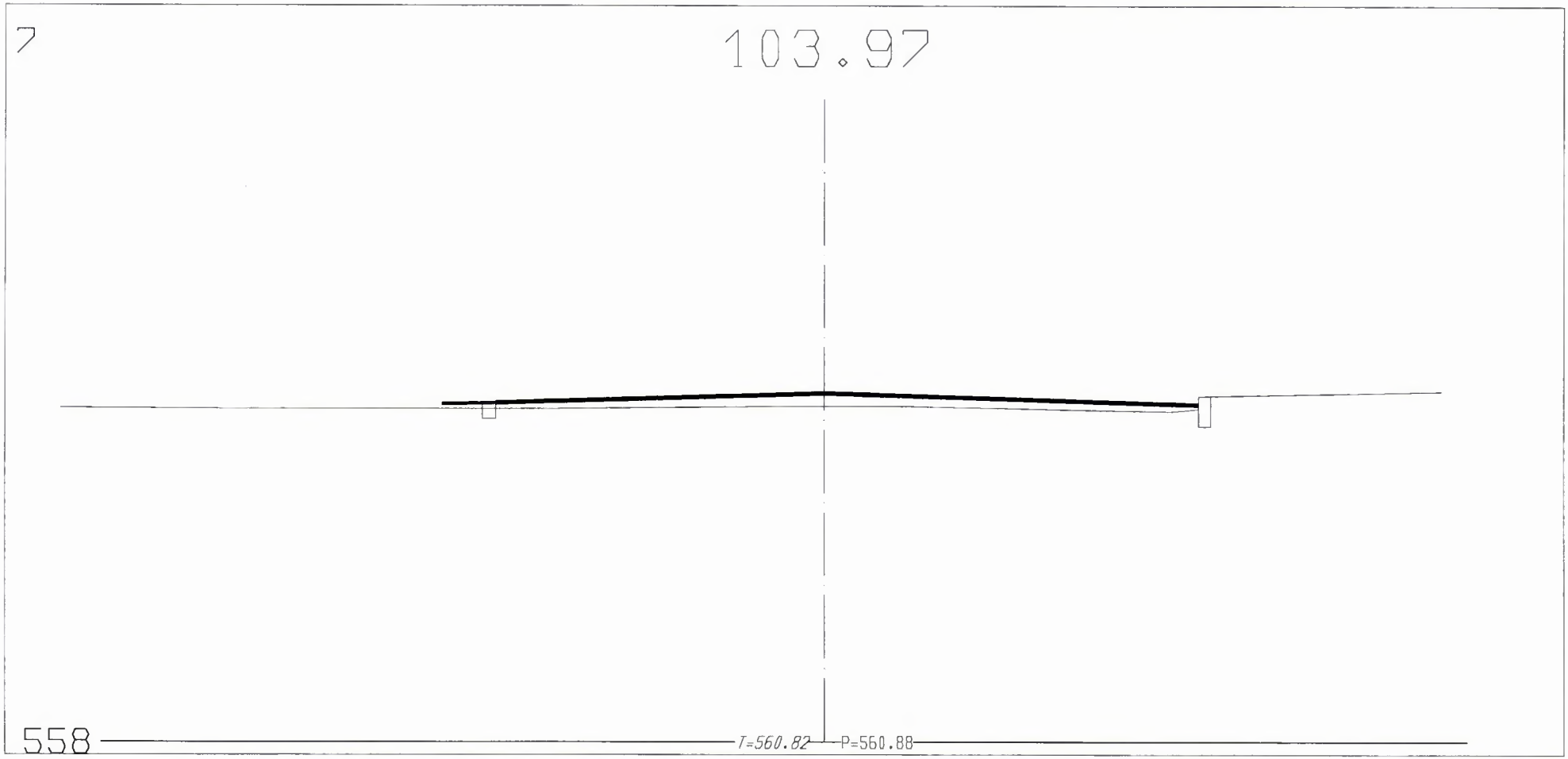

Sanierung Langestrasse 297.0120
Auflageprojekt

Querprofile 1:50
hw/18.10.1999

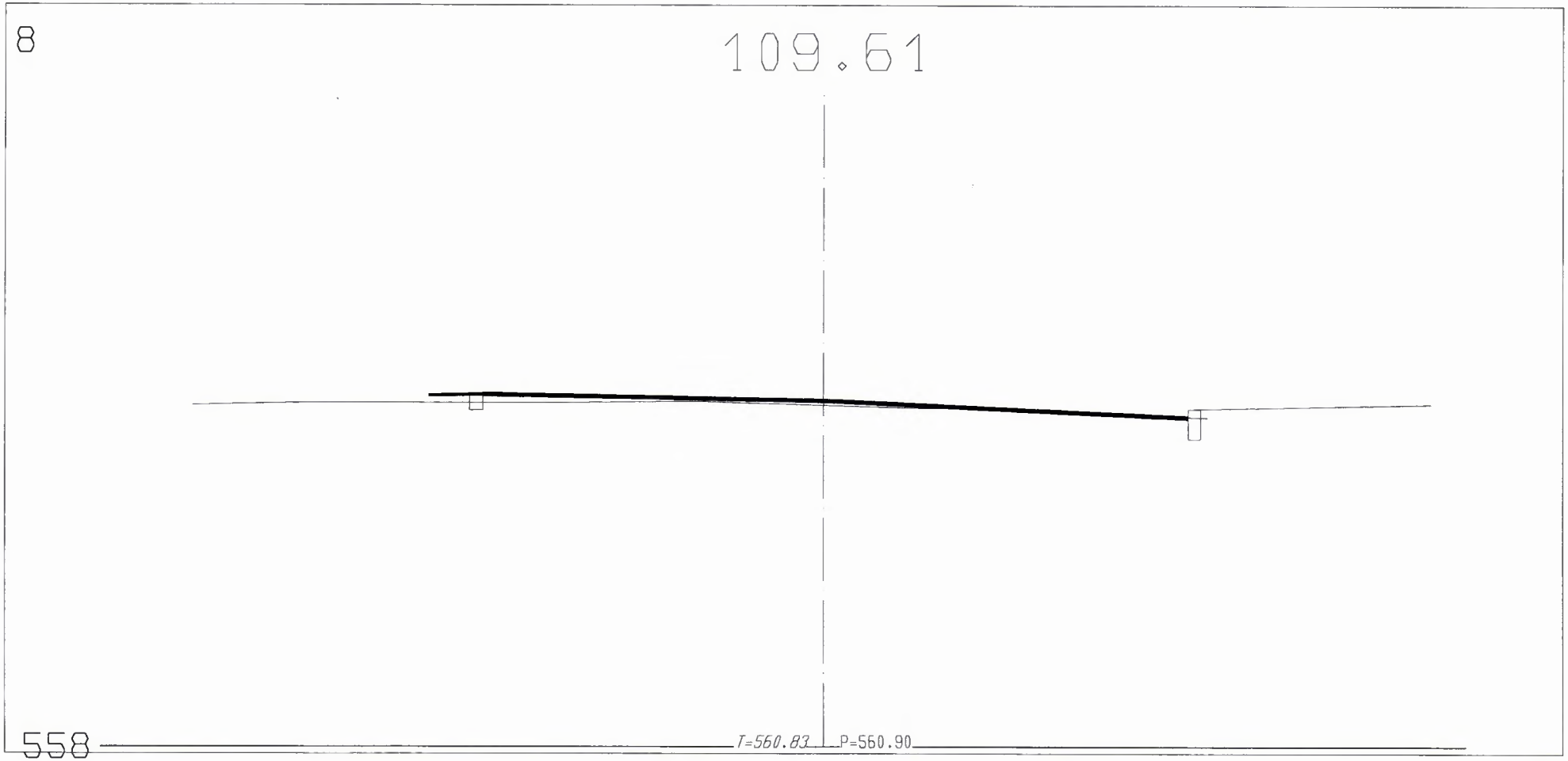

Sanierung Langestrasse 297.0120
Auflageprojekt

Querprofile 1:50
hw/18.10.1999

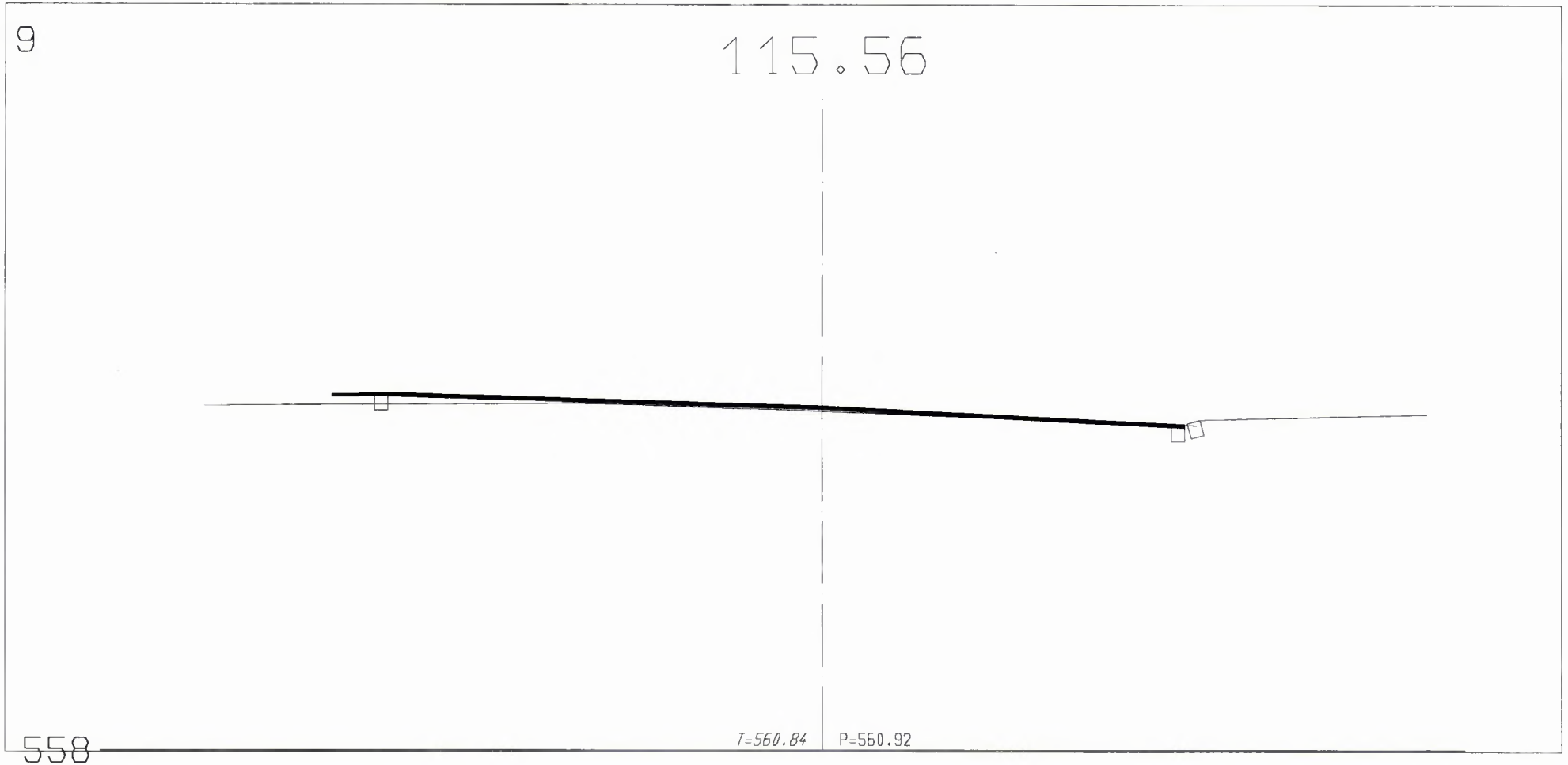

Sanierung Langestrasse 297.0120
Auflageprojekt

Querprofile 1:50
hw/18.10.1999

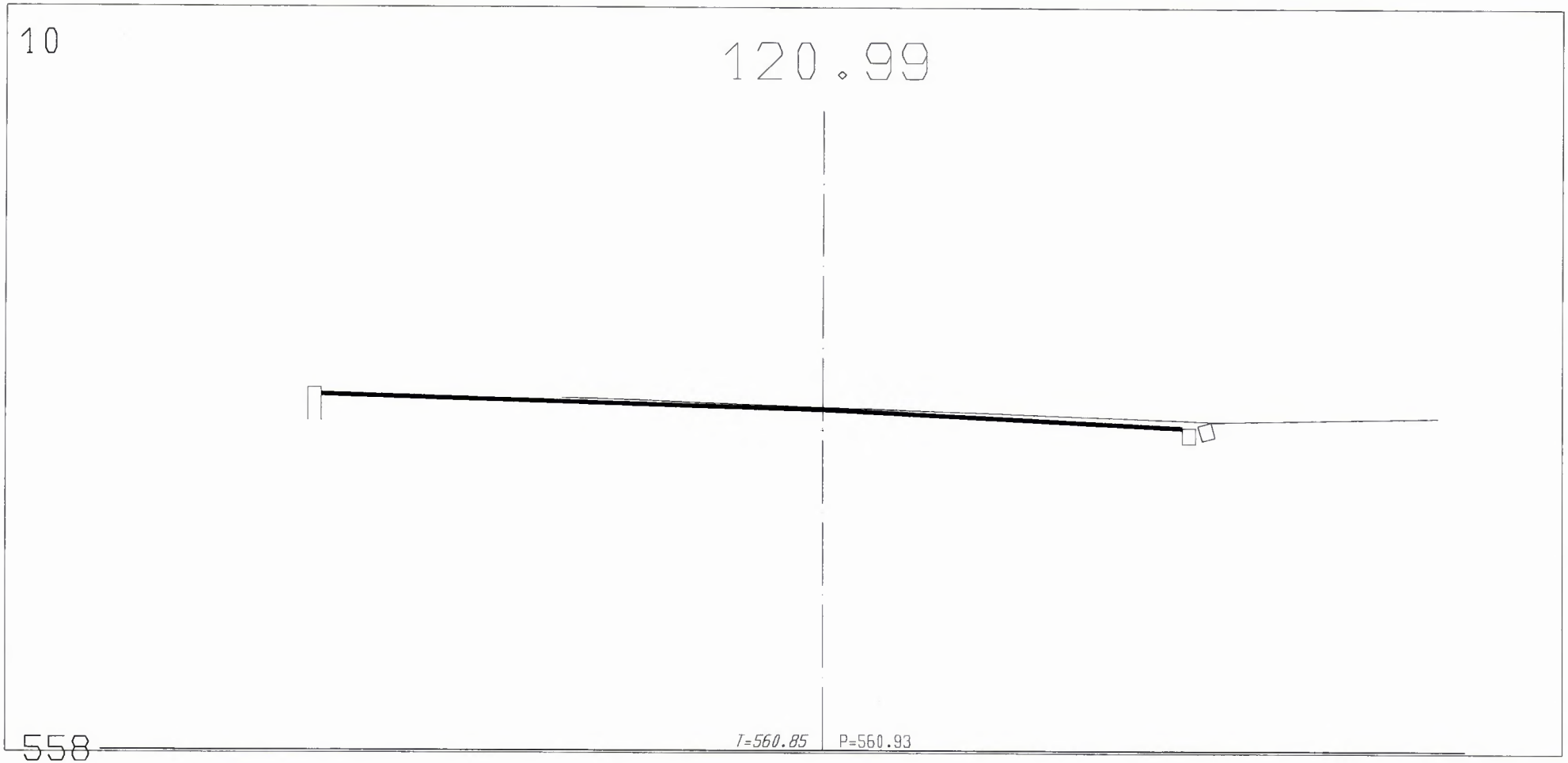

Sanierung Langestrasse 297.0120
Auflageprojekt

Querprofile 1:50
hw/18.10.1999

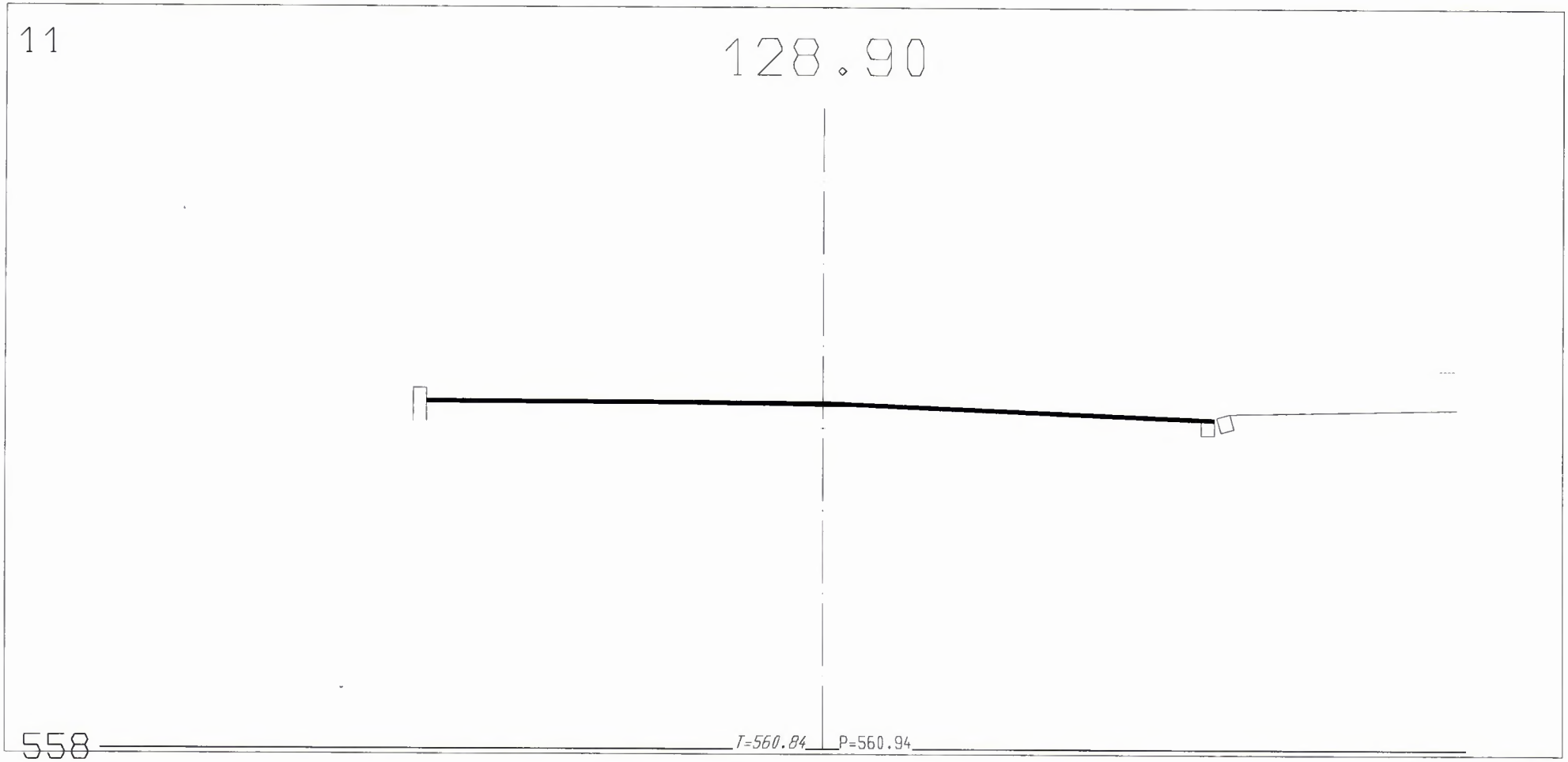

Sanierung Langestrasse 297.0120
Auflageprojekt

Querprofile 1:50
hw/18.10.1999

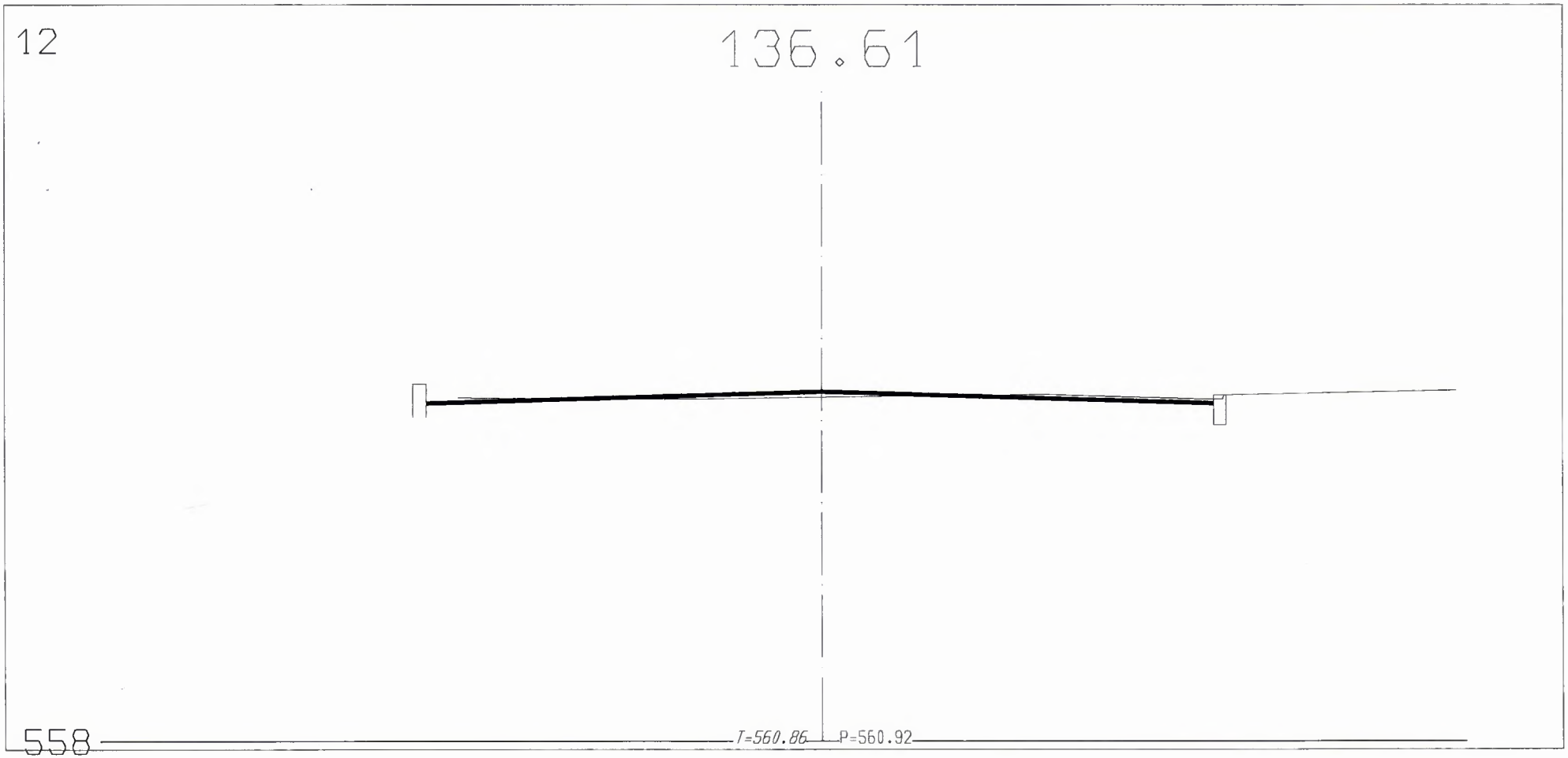

Sanierung Langestrasse 297.0120
Auflageprojekt

Querprofile 1:50
hw/18.10.1999

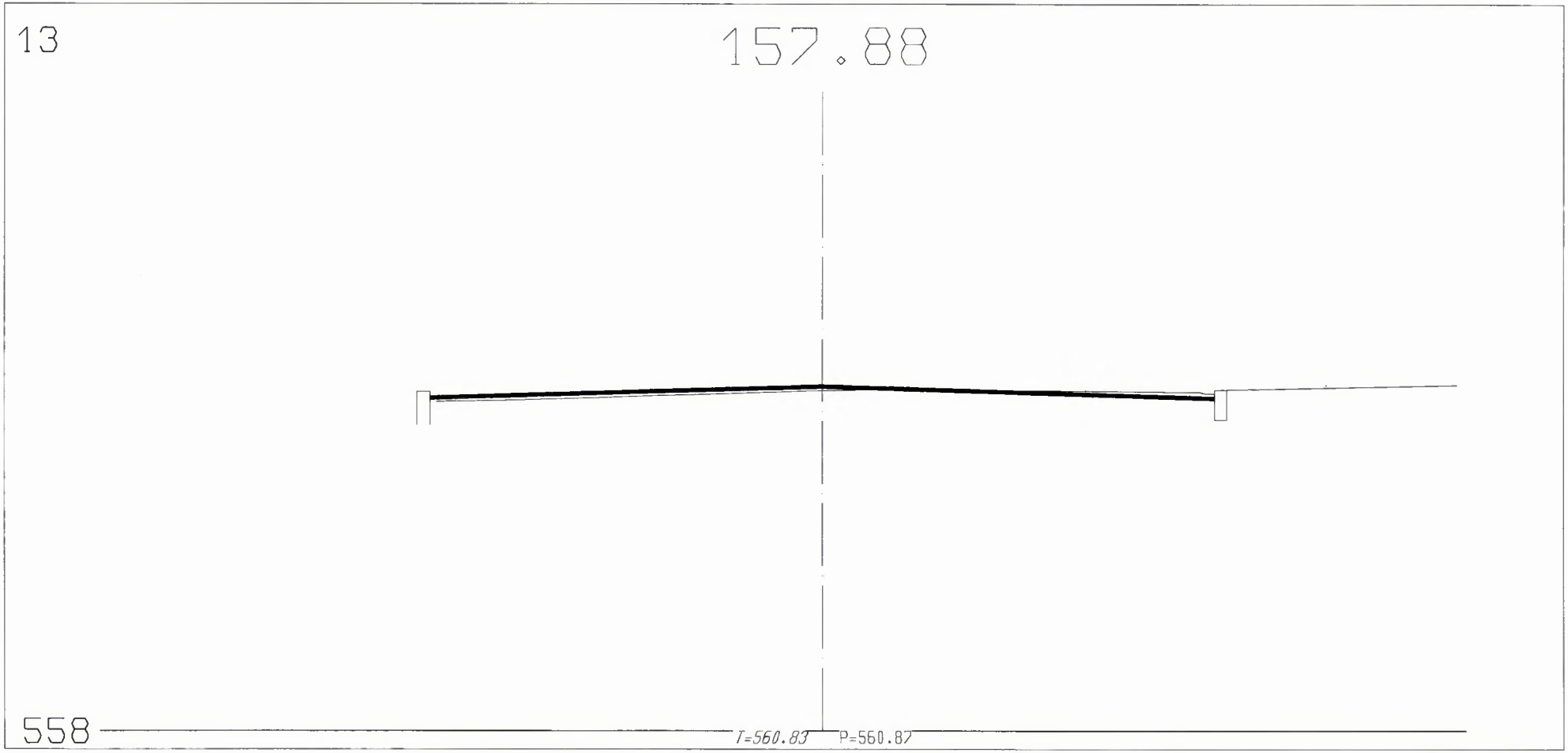

Sanierung Langestrasse 297.0120
Auflageprojekt

Querprofile 1:50
hw/18.10.1999

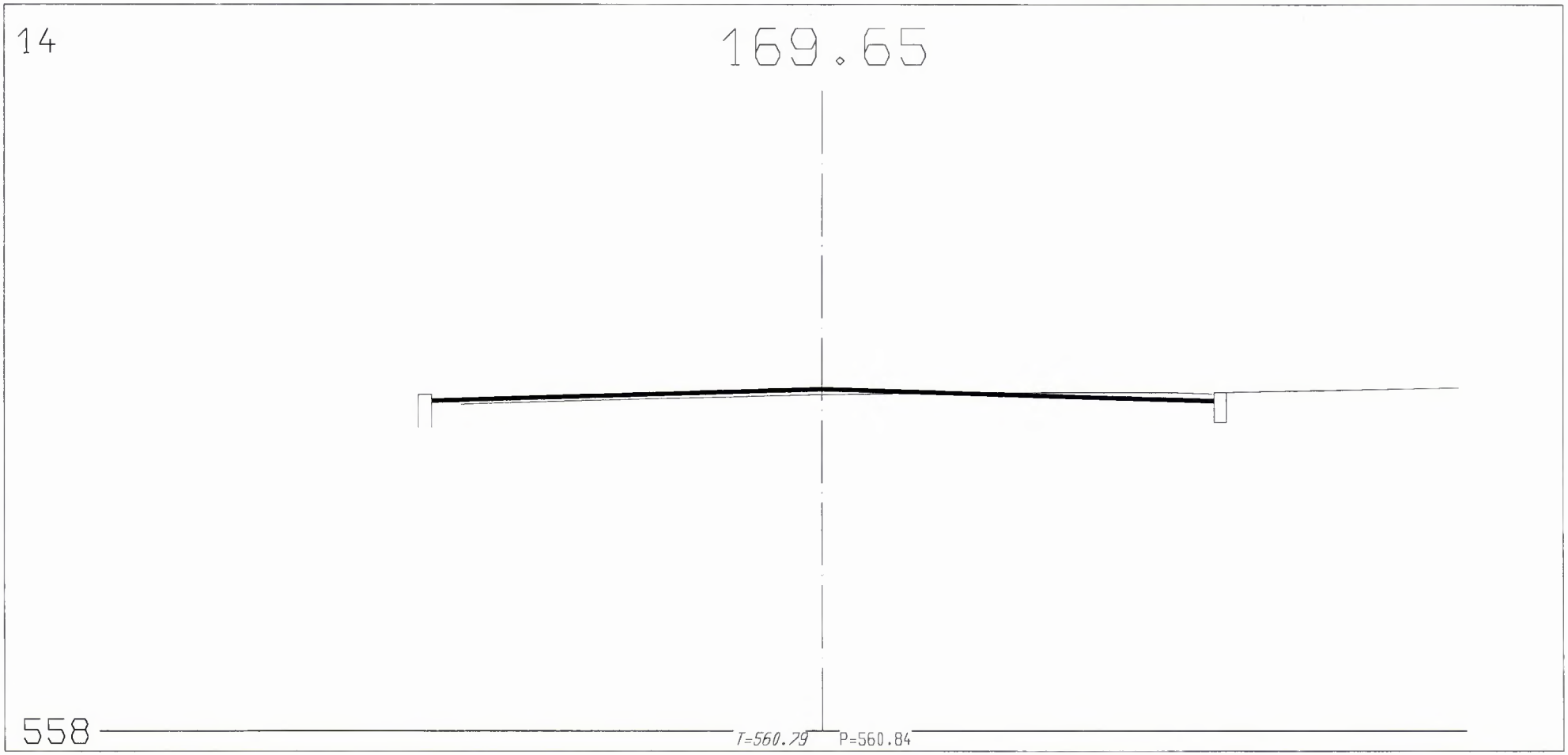

Sanierung Langestrasse 297.0120
Auflageprojekt

Querprofile 1:50
hw/18.10.1999

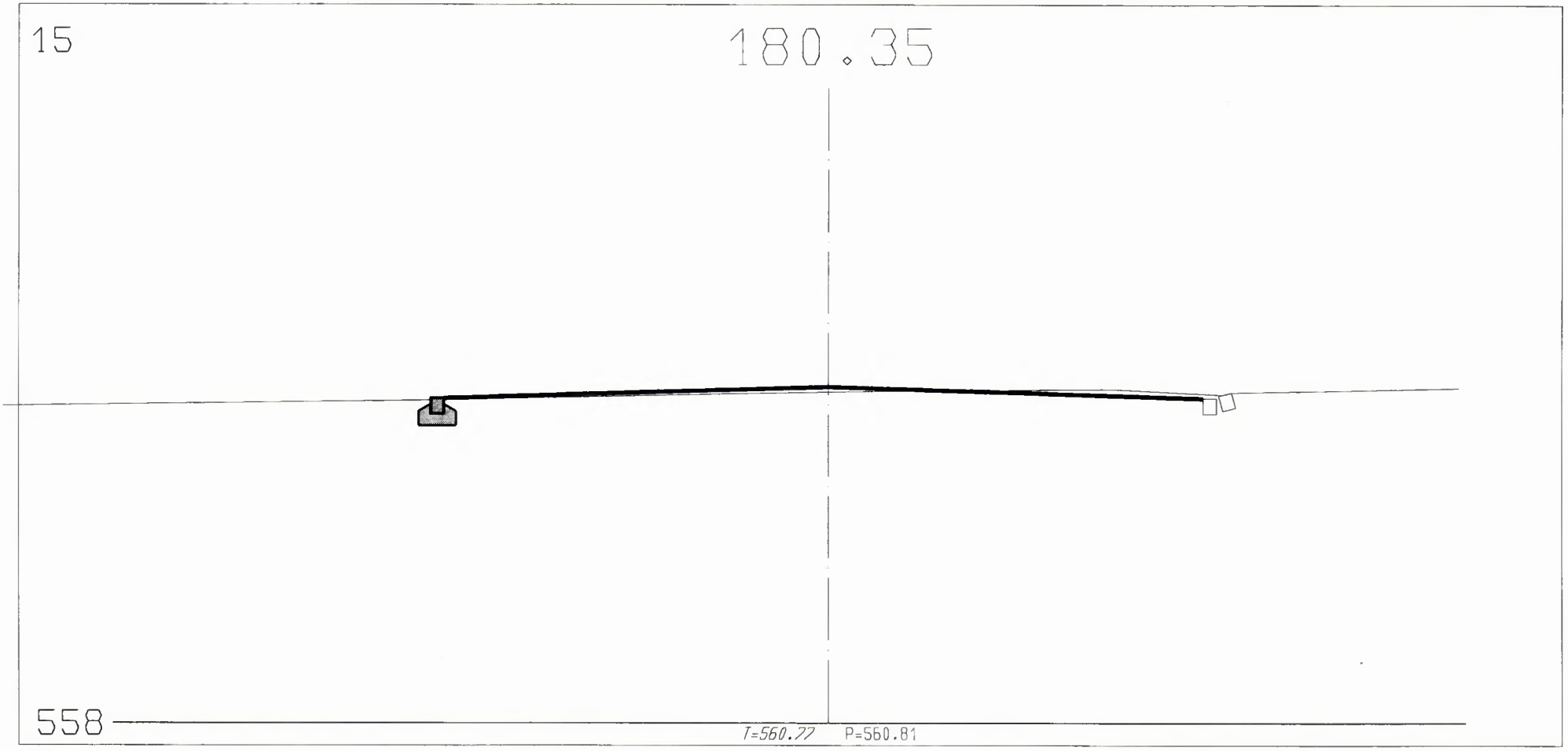

Sanierung Langestrasse 297.0120
Auflageprojekt

Querprofile 1:50
hw/18.10.1999

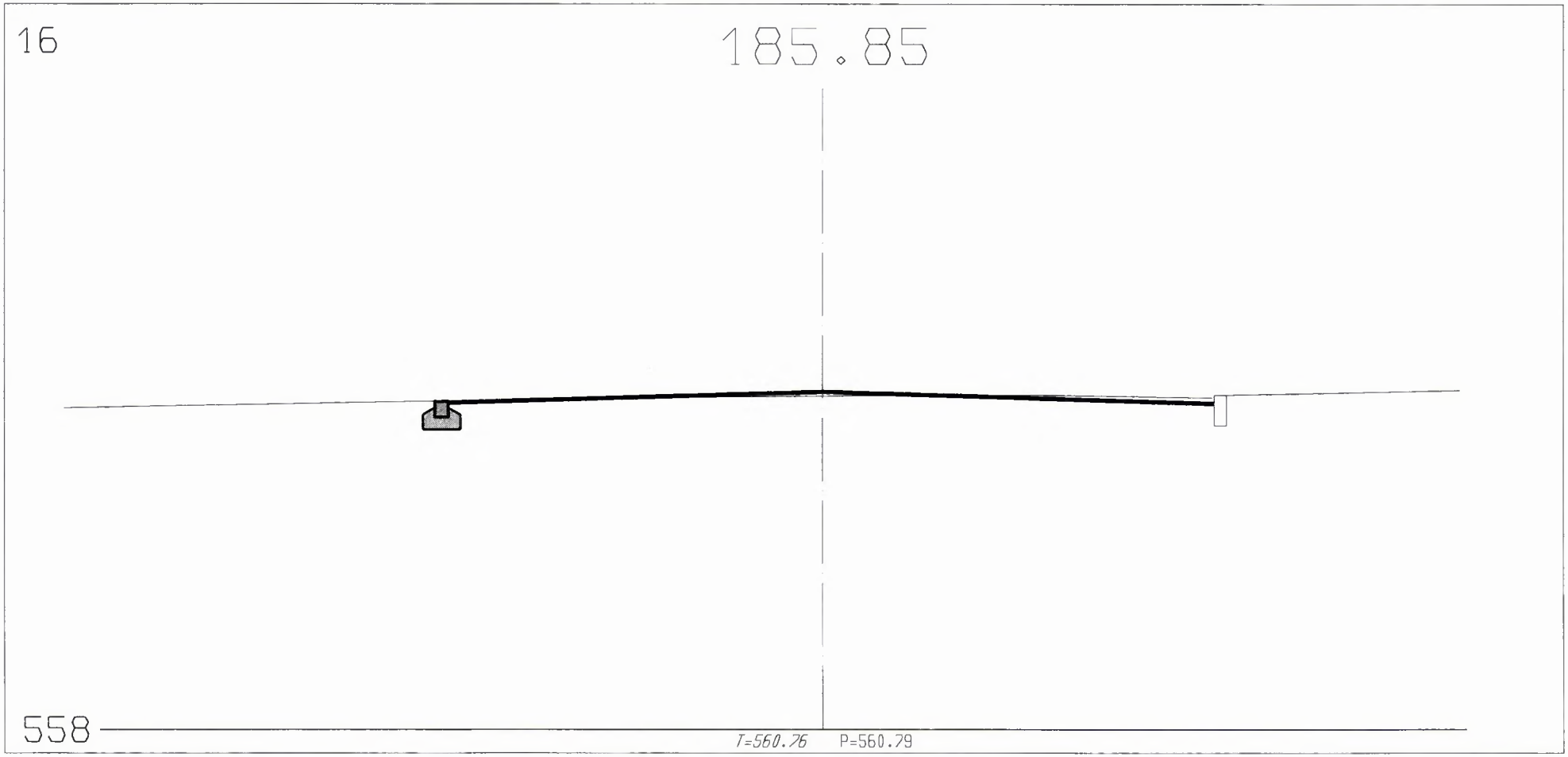

Sanierung Langestrasse 297.0120
Auflageprojekt

Querprofile 1:50
hw/18.10.1999

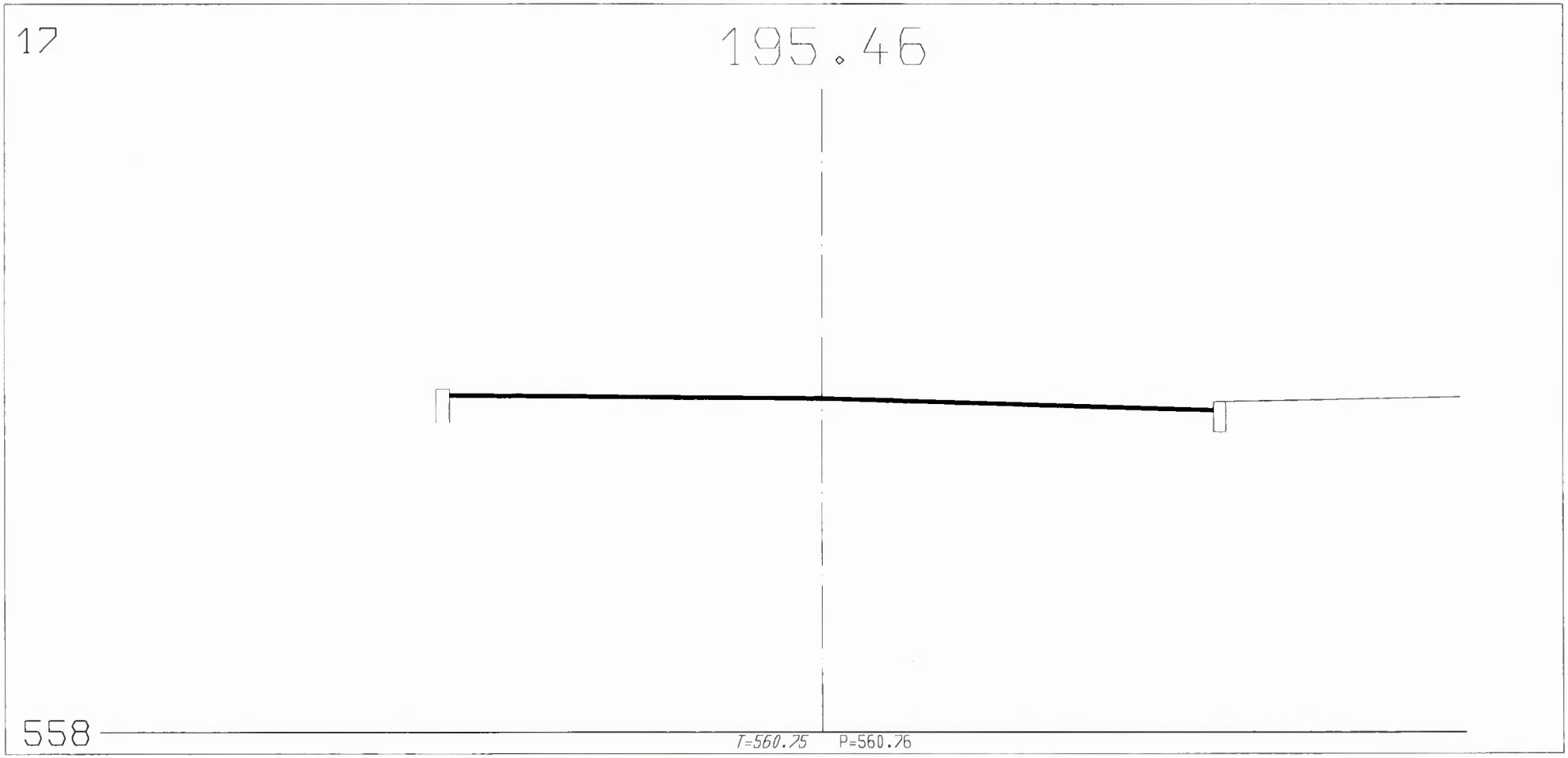

Sanierung Langestrasse 297.0120
Auflageprojekt

Querprofile 1:50
hw/18.10.1999



Sanierung Langestrasse 297.0120
Auflageprojekt

Querprofile 1:50
hw/18.10.1999

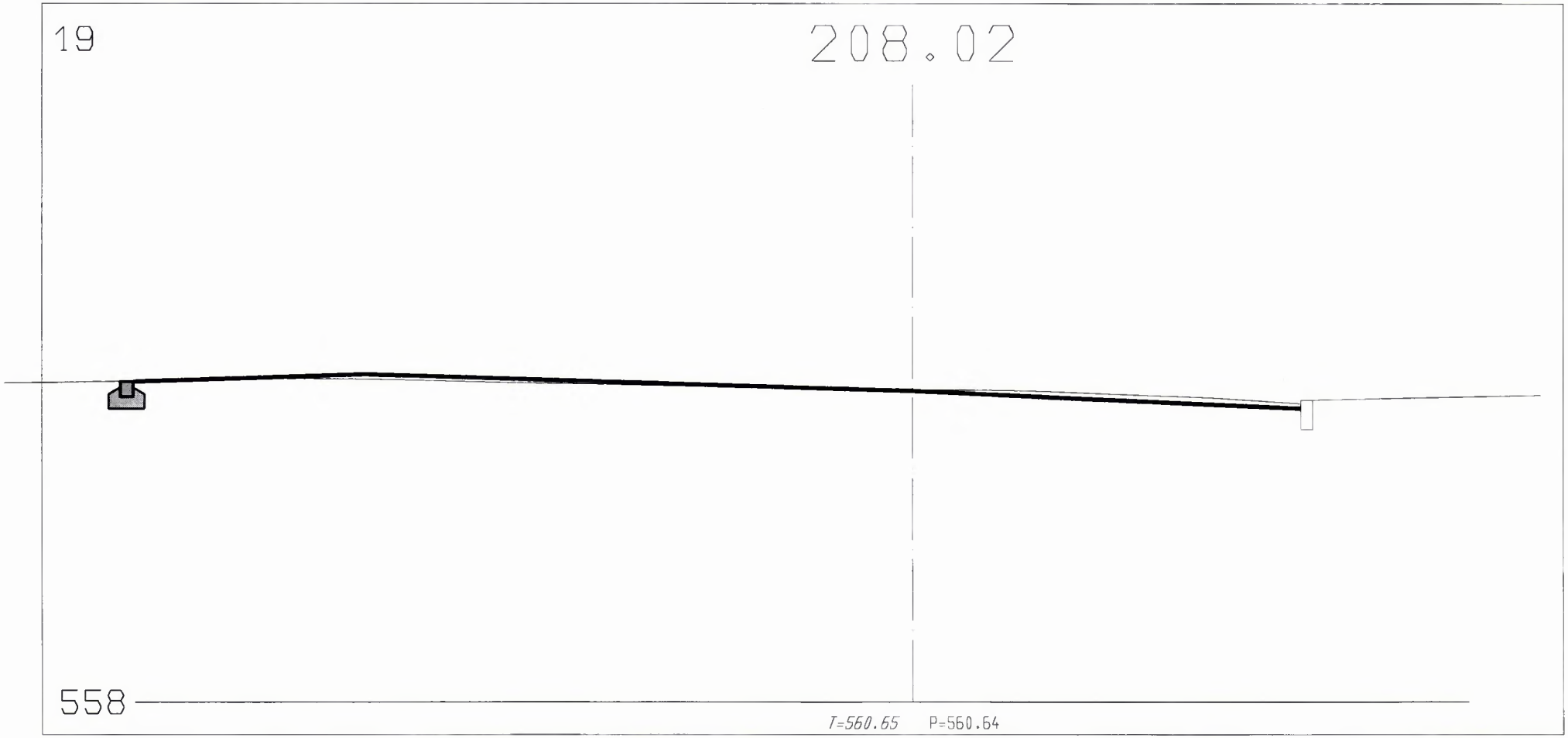

Sanierung Langestrasse 297.0120
Auflageprojekt

Querprofile 1:50
hw/18.10.1999

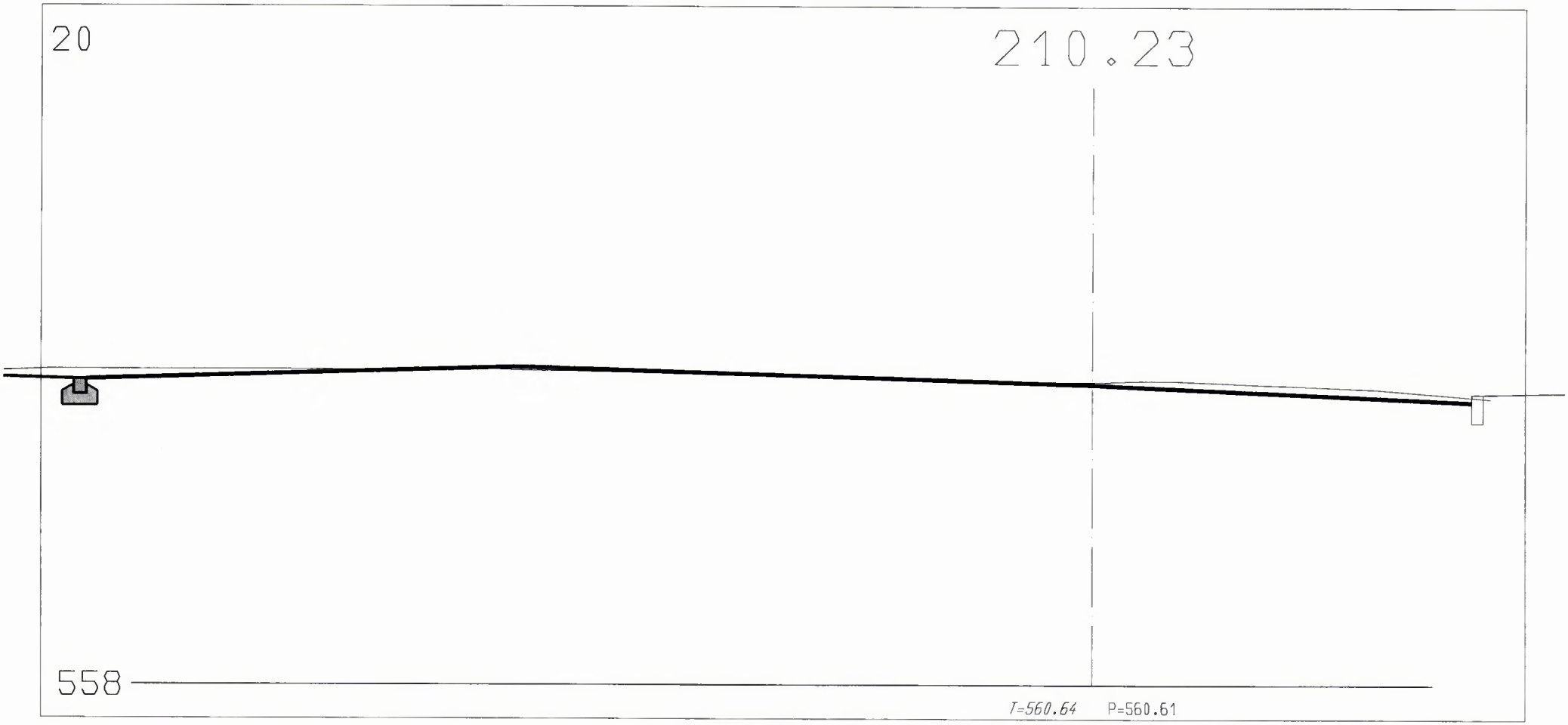

Sanierung Langestrasse 297.0120
Auflageprojekt

Querprofile 1:50
hw/18.10.1999



Sanierung Langestrasse 297.0120
Auflageprojekt

Querprofile 1:50
hw/18.10.1999

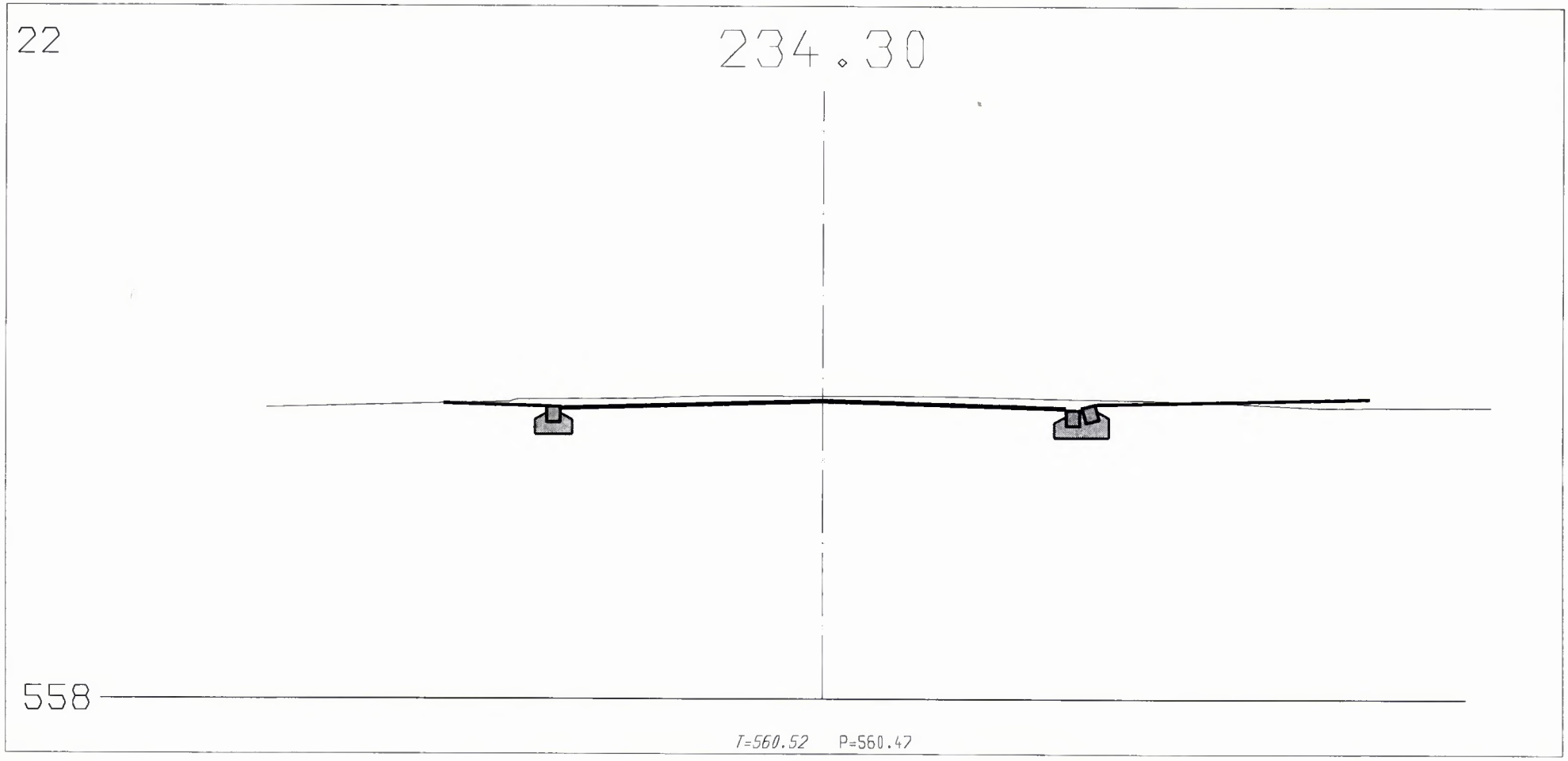

Sanierung Langestrasse 297.0120
Auflageprojekt

Querprofile 1:50
hw/18.10.1999

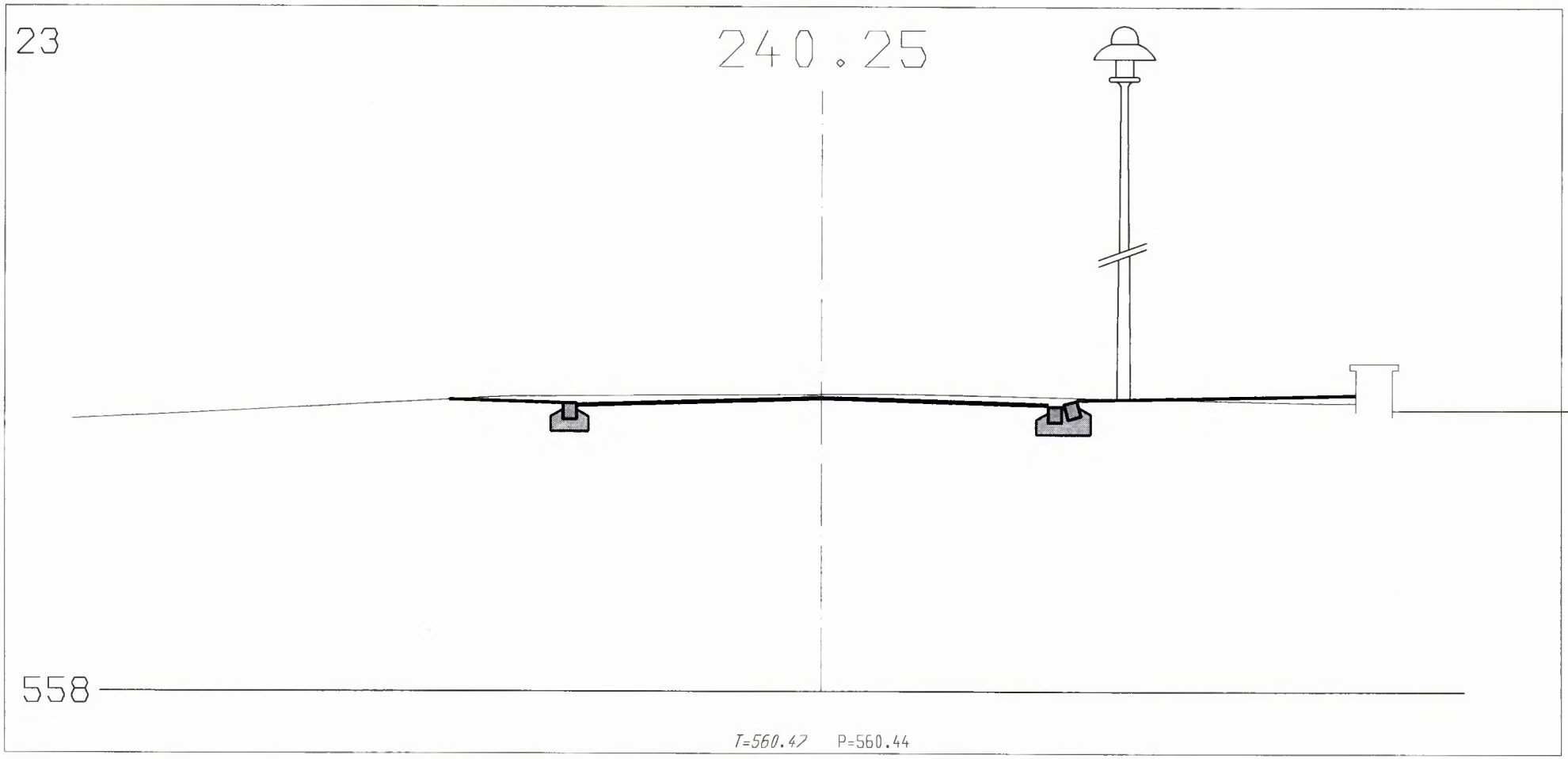

Sanierung Langestrasse 297.0120
Auflageprojekt

Querprofile 1:50
hw/18.10.1999

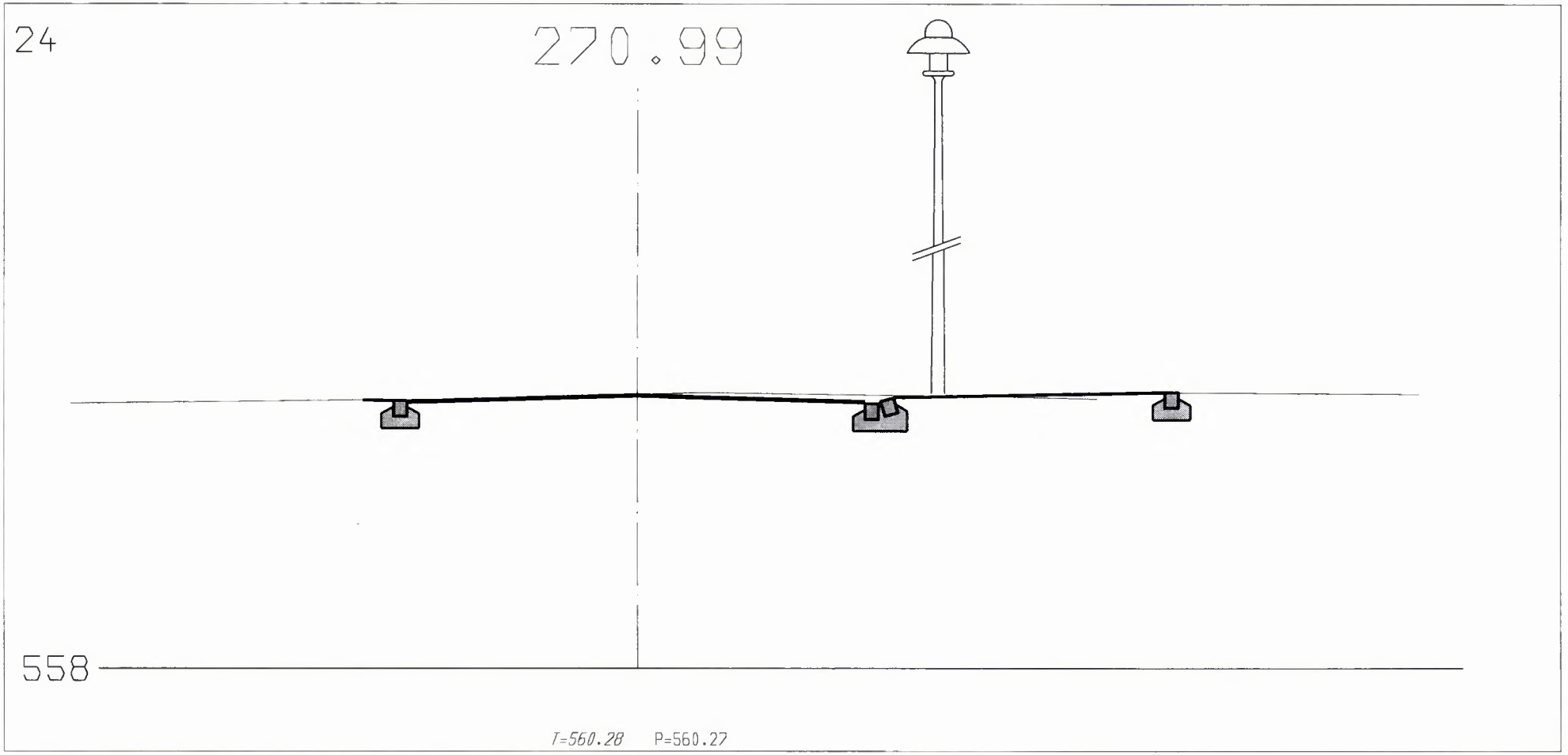

Sanierung Langestrasse 297.0120
Auflageprojekt

Querprofile 1:50
hw/18.10.1999

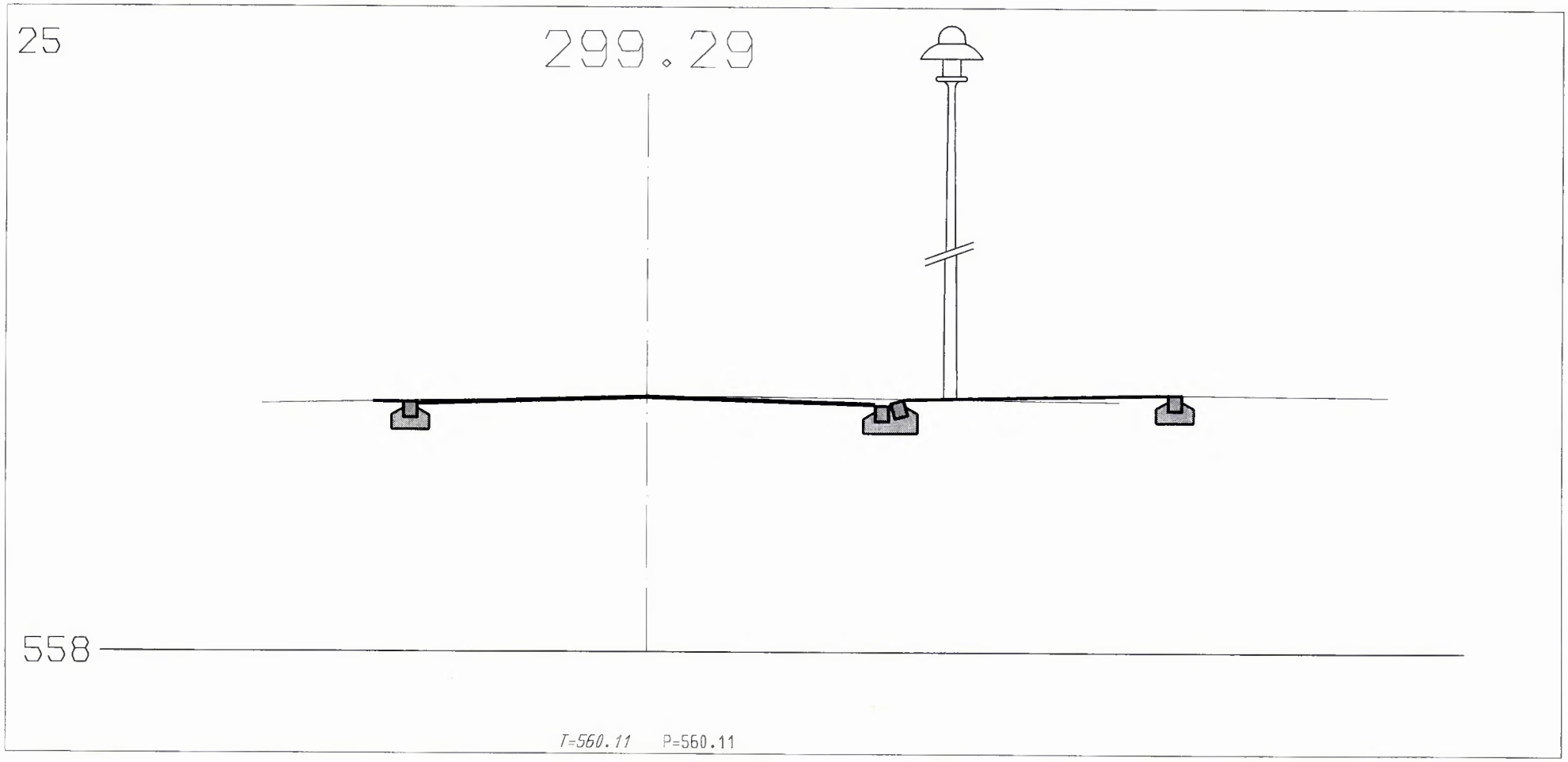

Sanierung Langestrasse 297.0120
Auflageprojekt

Querprofile 1:50
hw/18.10.1999

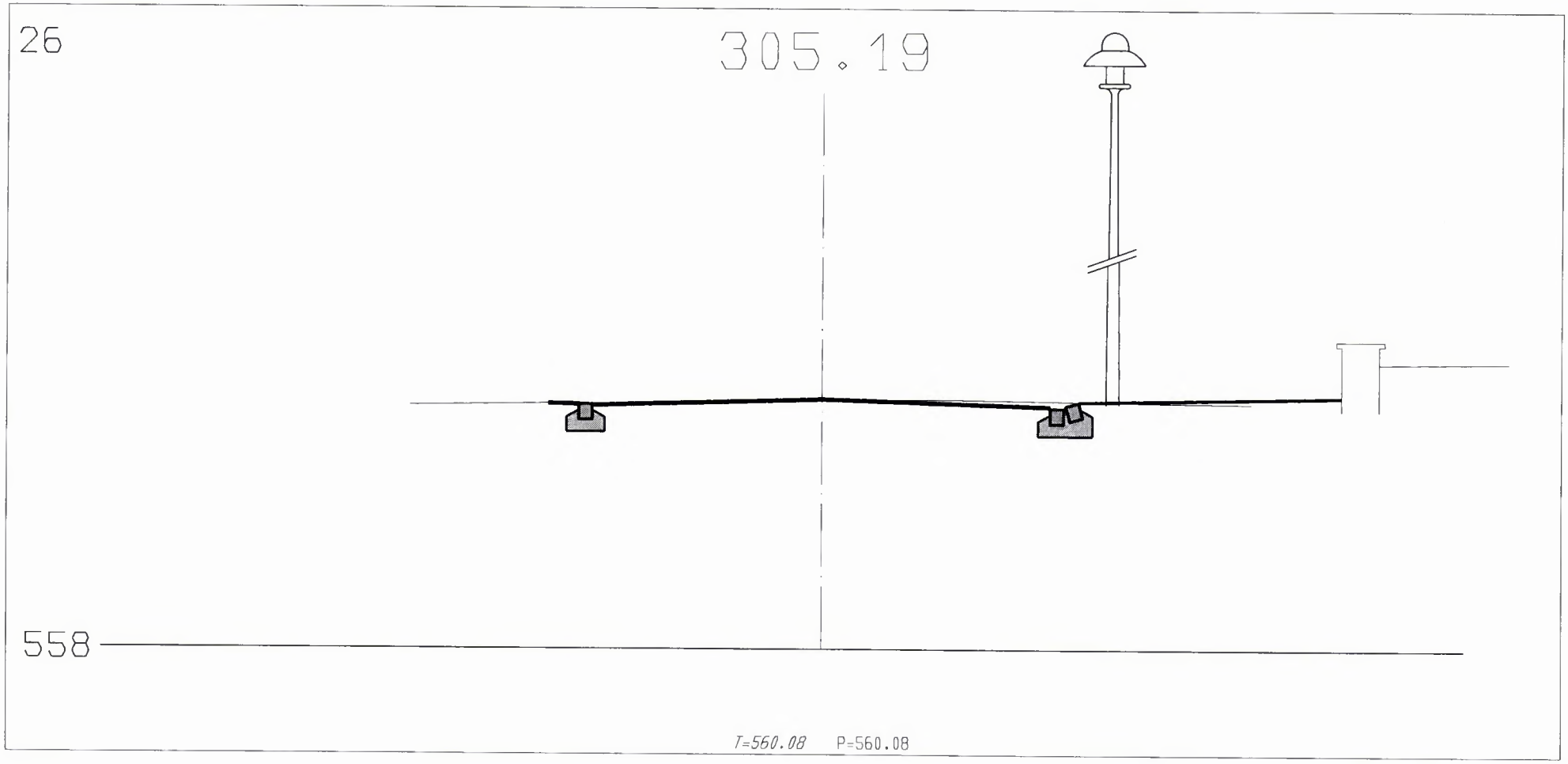

Sanierung Langestrasse 297.0120
Auflageprojekt

Querprofile 1:50
hw/18.10.1999

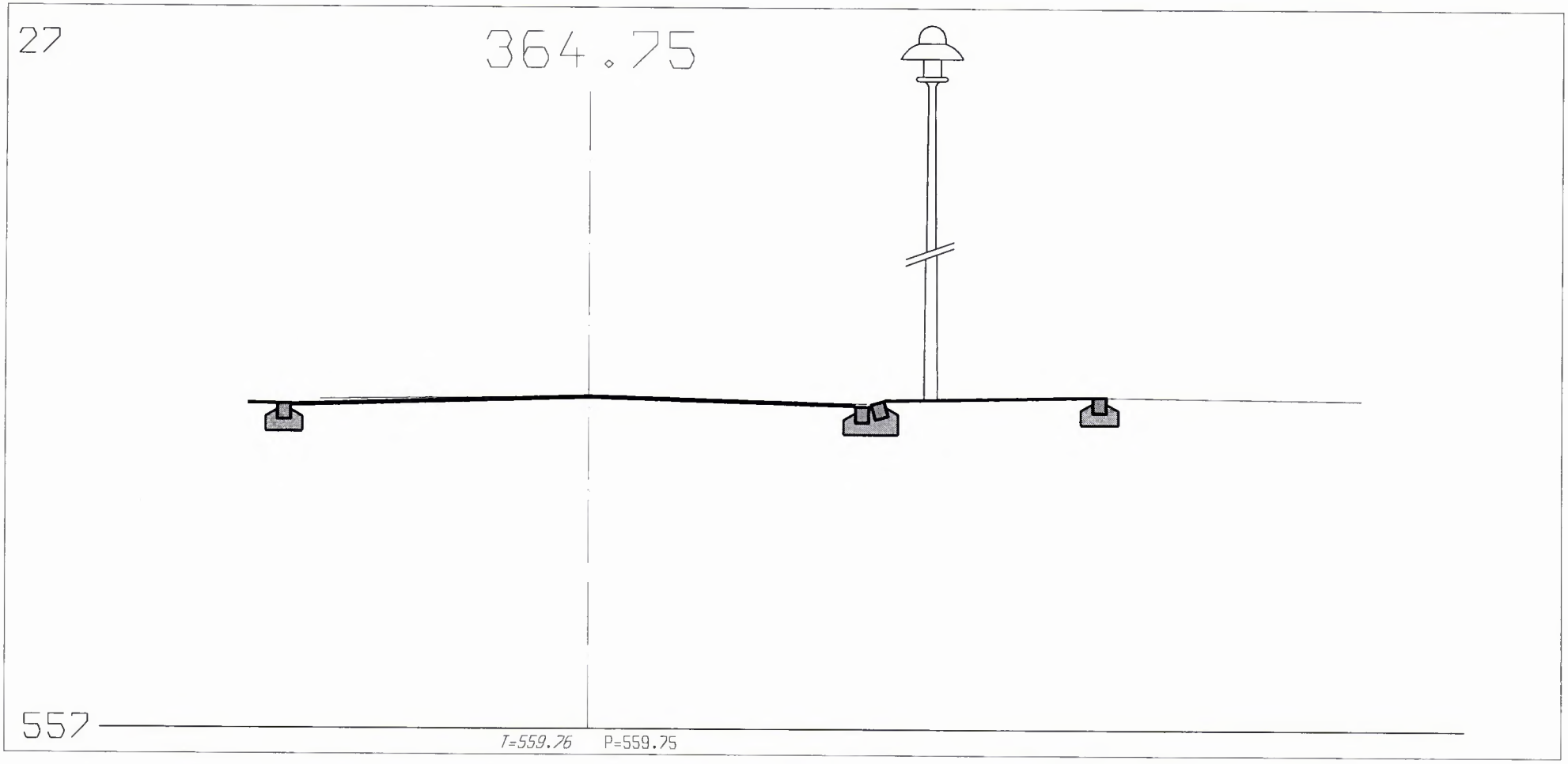

Sanierung Langestrasse 297.0120
Auflageprojekt

Querprofile 1:50
hw/18.10.1999

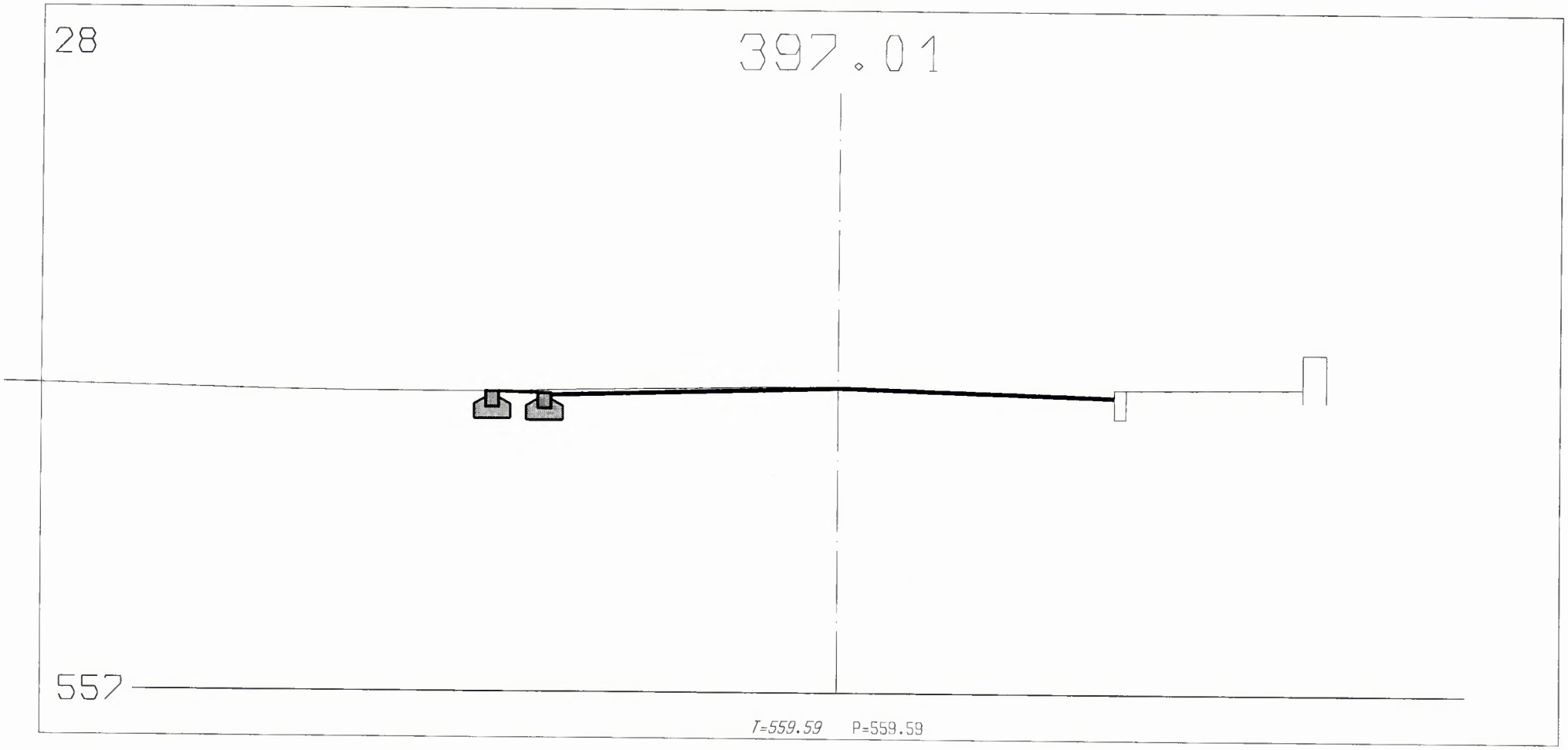

Sanierung Langestrasse 297.0120
Auflageprojekt

Querprofile 1:50
hw/18.10.1999

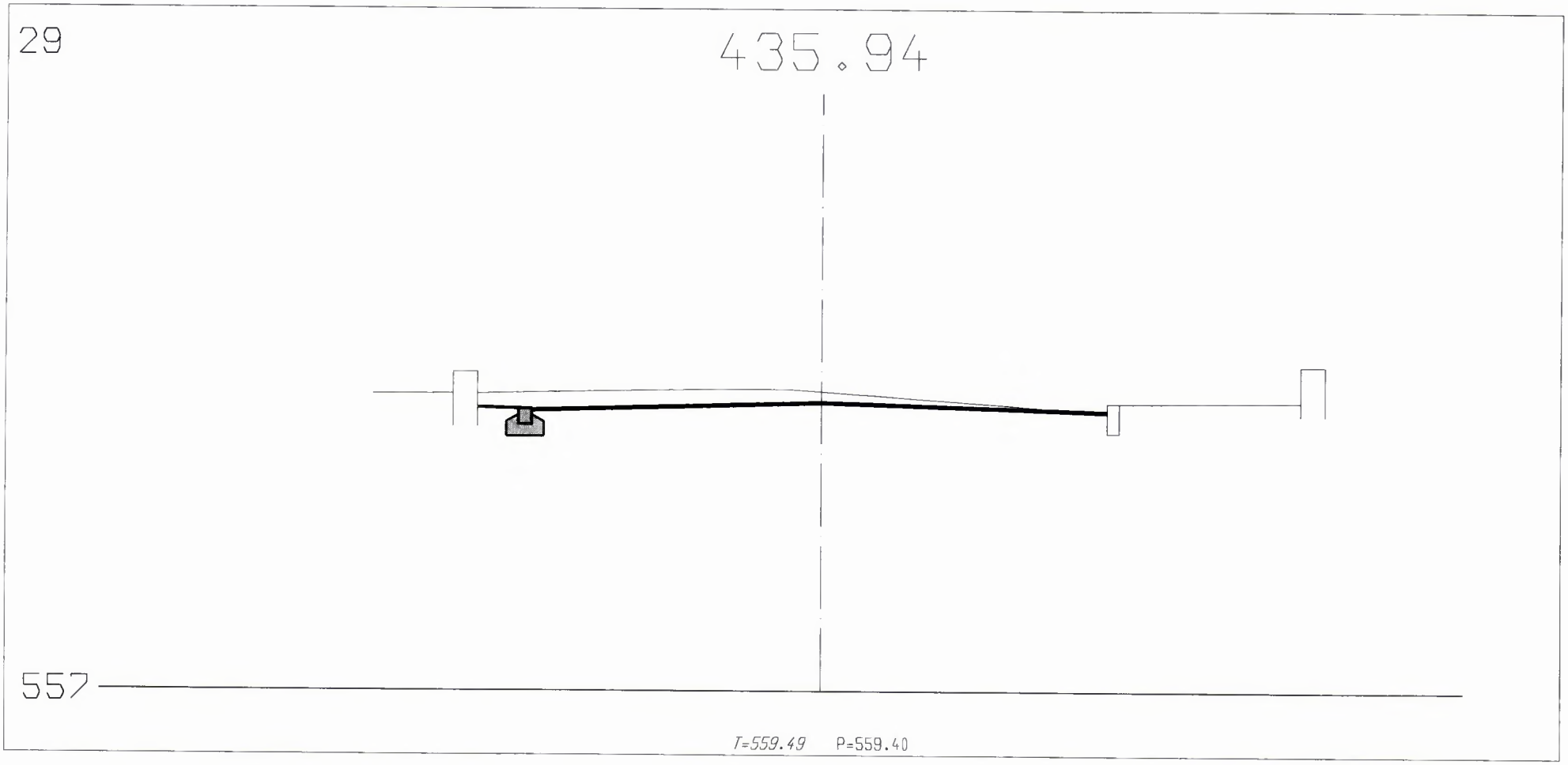

Sanierung Langestrasse 297.0120
Auflageprojekt

Querprofile 1:50
hw/18.10.1999

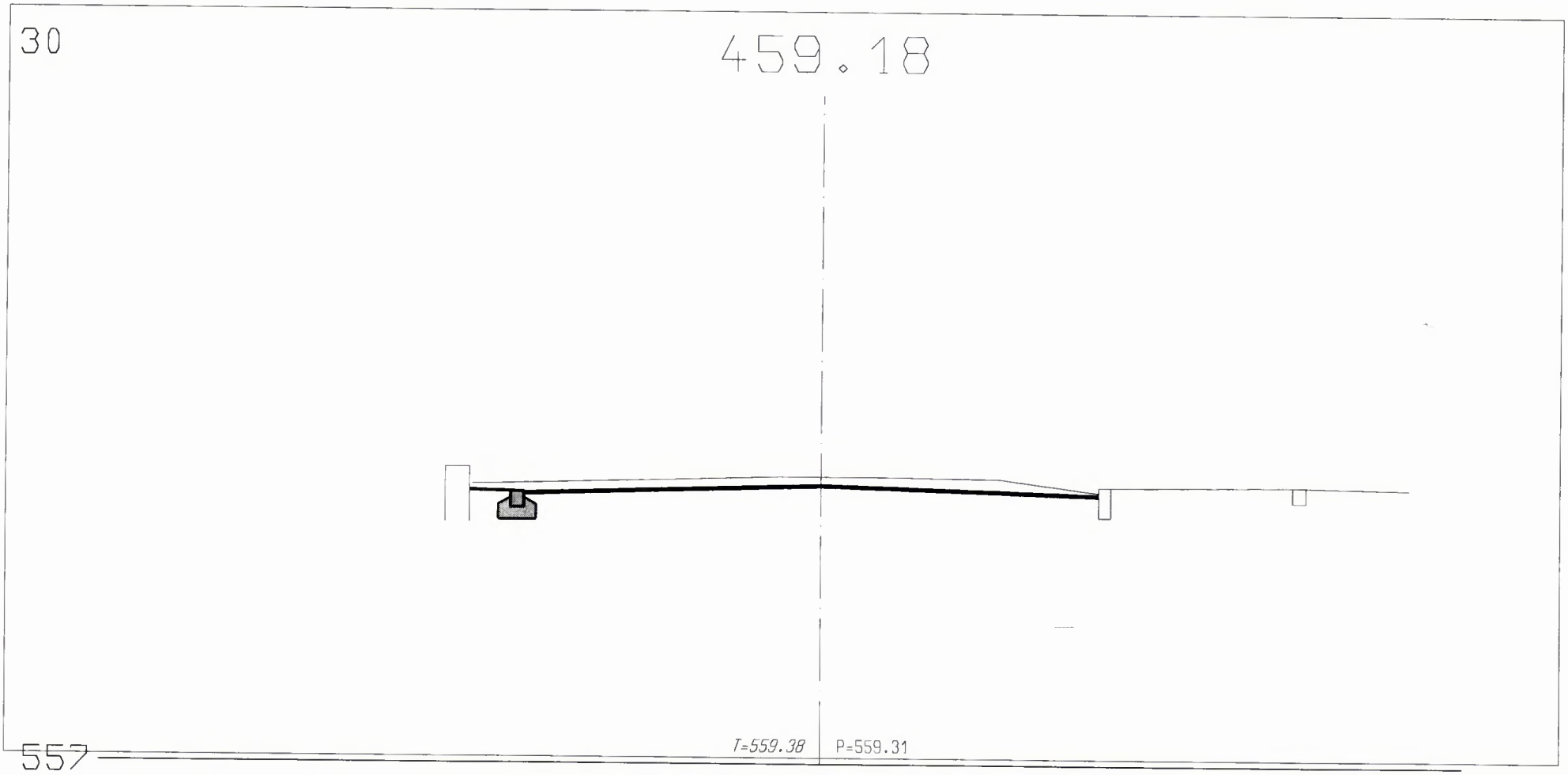

Sanierung Langestrasse 297.0120
Auflageprojekt

Querprofile 1:50
hw/18.10.1999

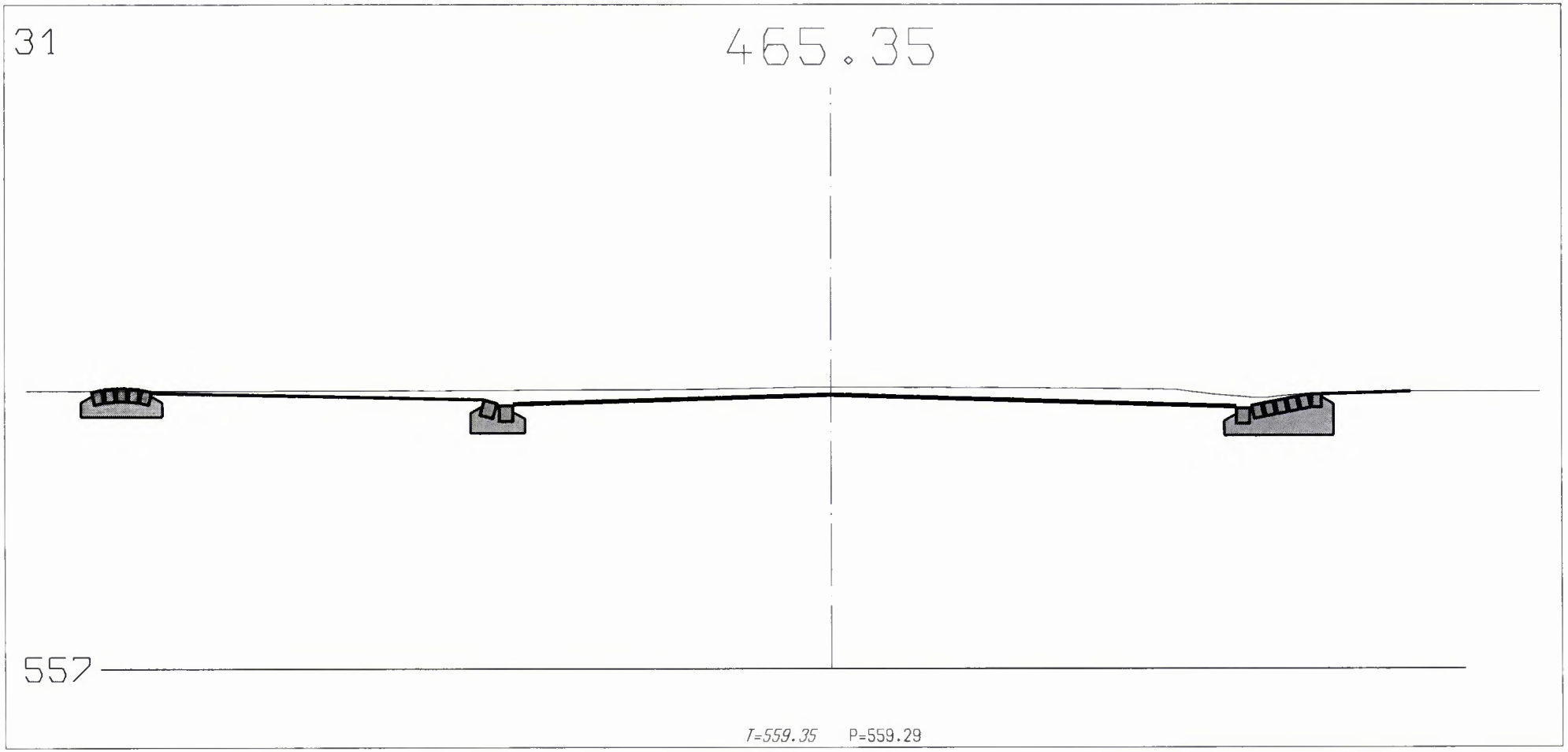

Sanierung Langestrasse 297.0120
Auflageprojekt

Querprofile 1:50
hw/18.10.1999

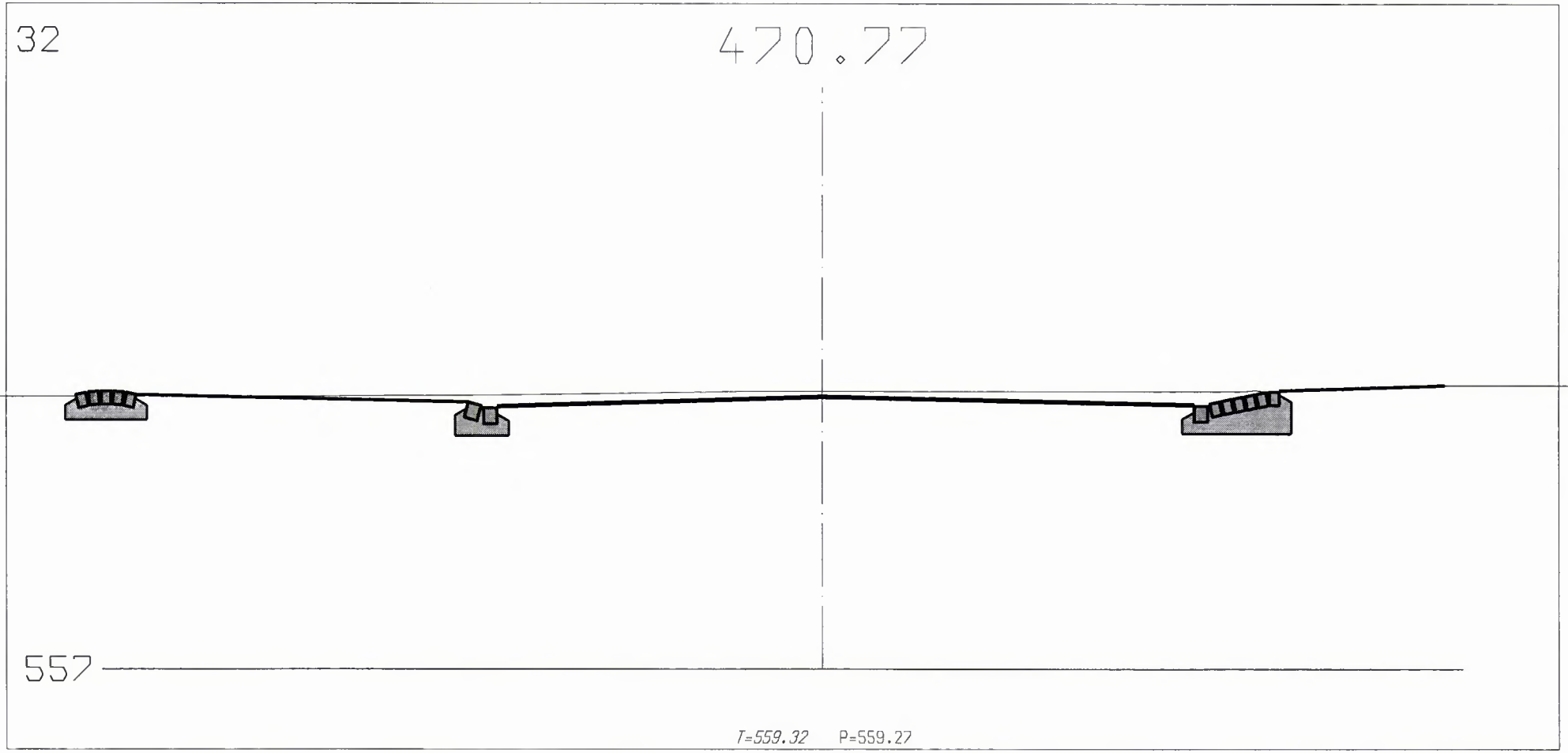

Sanierung Langestrasse 297.0120
Auflageprojekt

Querprofile 1:50
hw/18.10.1999

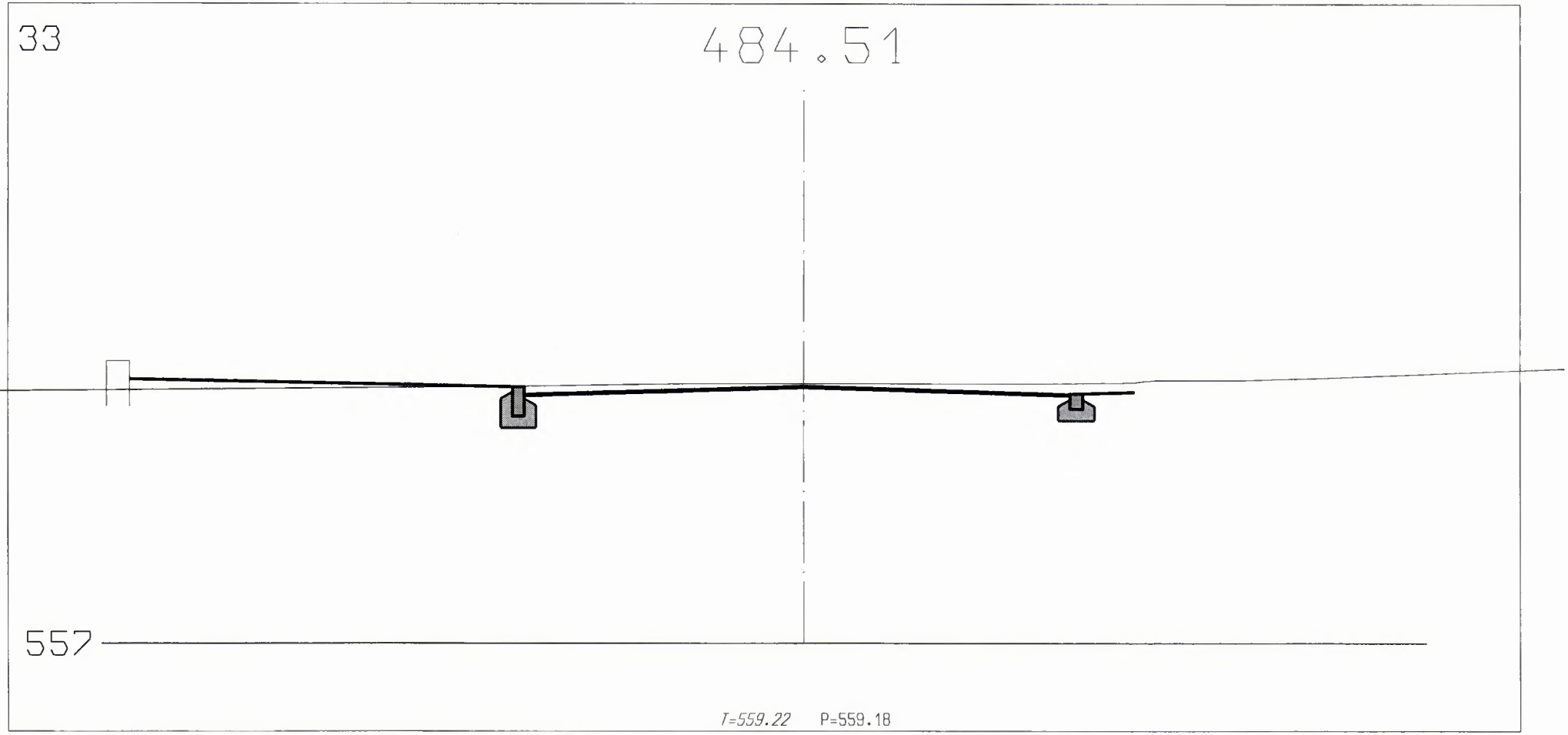

Sanierung Langestrasse 297.0120
Auflageprojekt

Querprofile 1:50
hw/18.10.1999

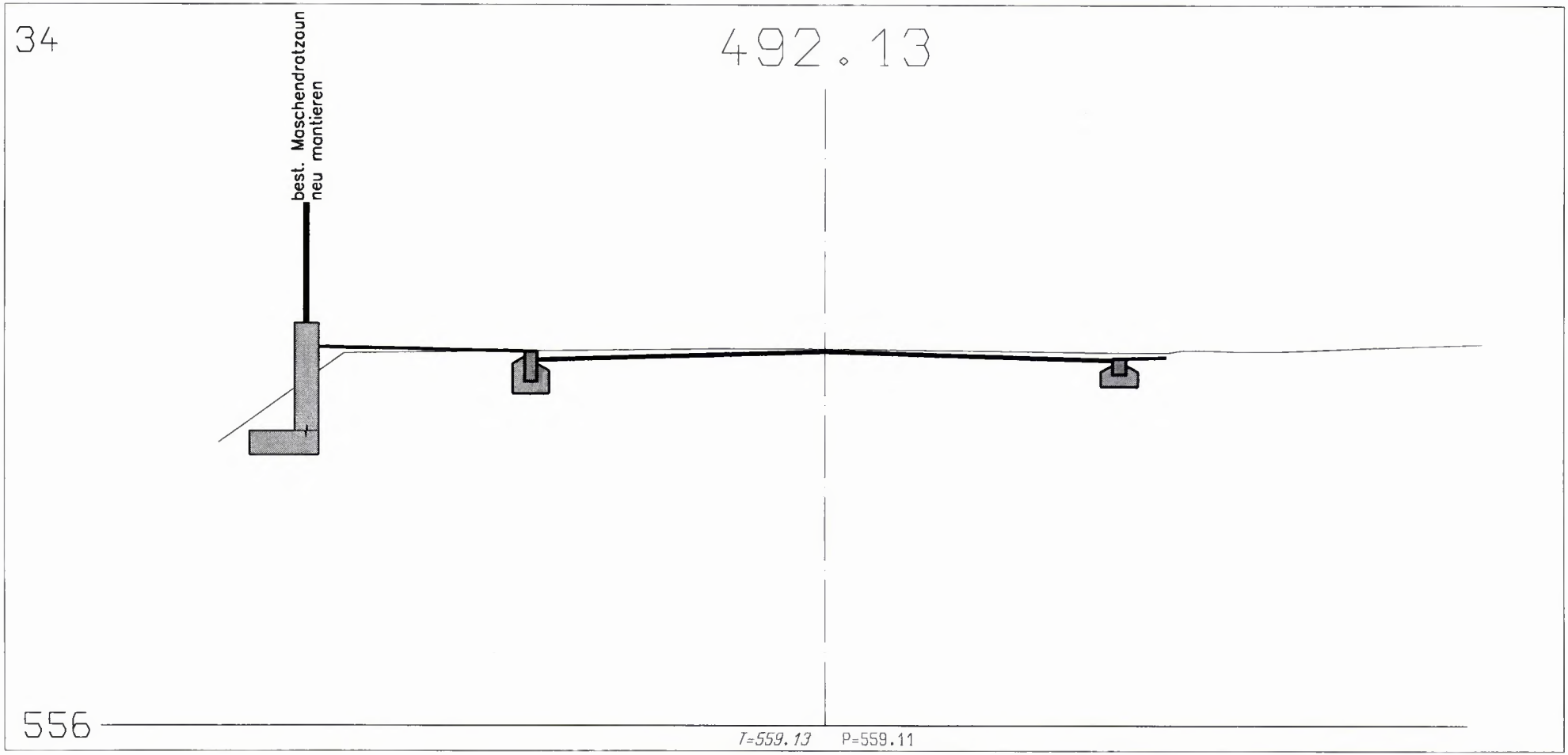

Sanierung Langestrasse 297.0120
Auflageprojekt

Querprofile 1:50
hw/18.10.1999

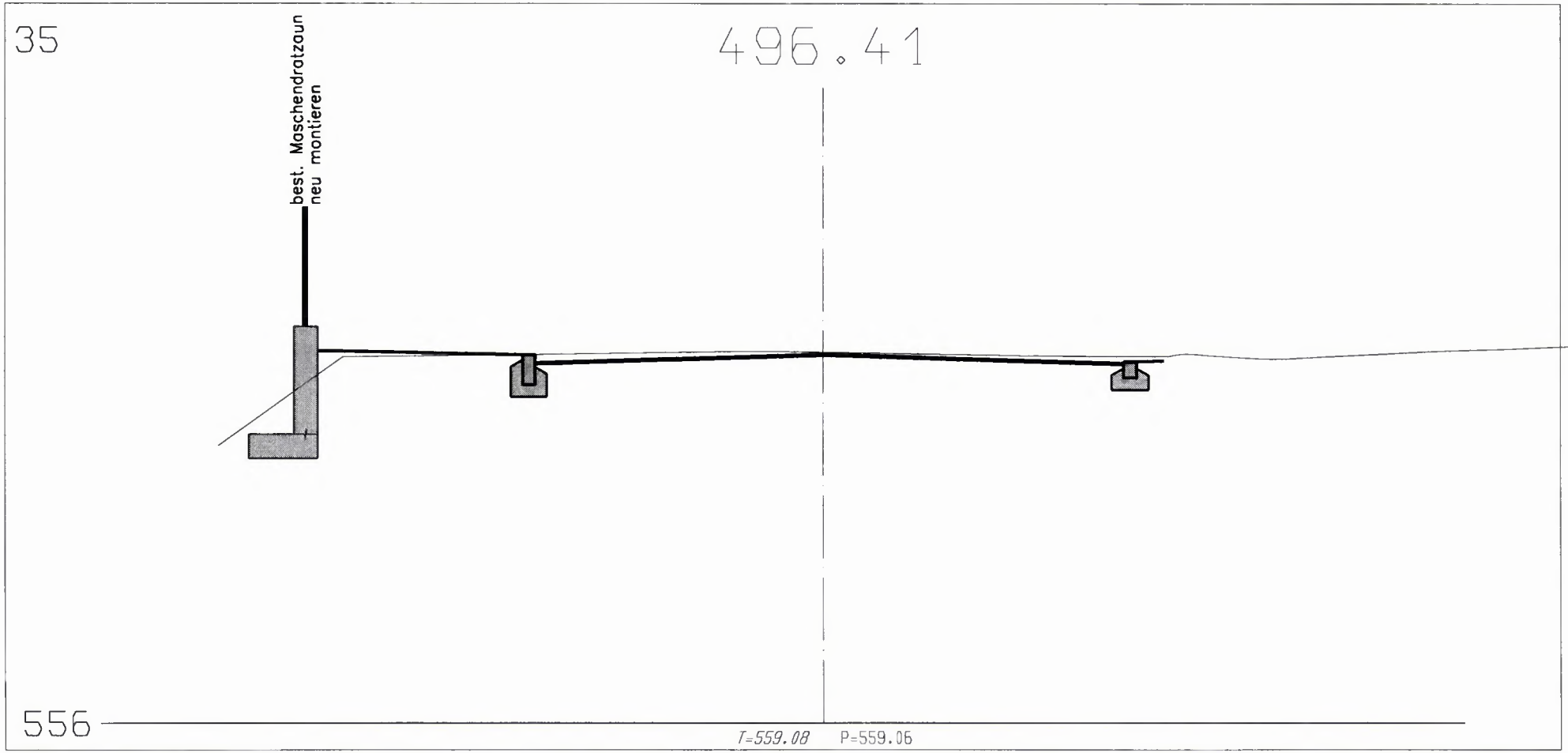

Sanierung Langestrasse 297.0120
Auflageprojekt

Querprofile 1:50
hw/18.10.1999

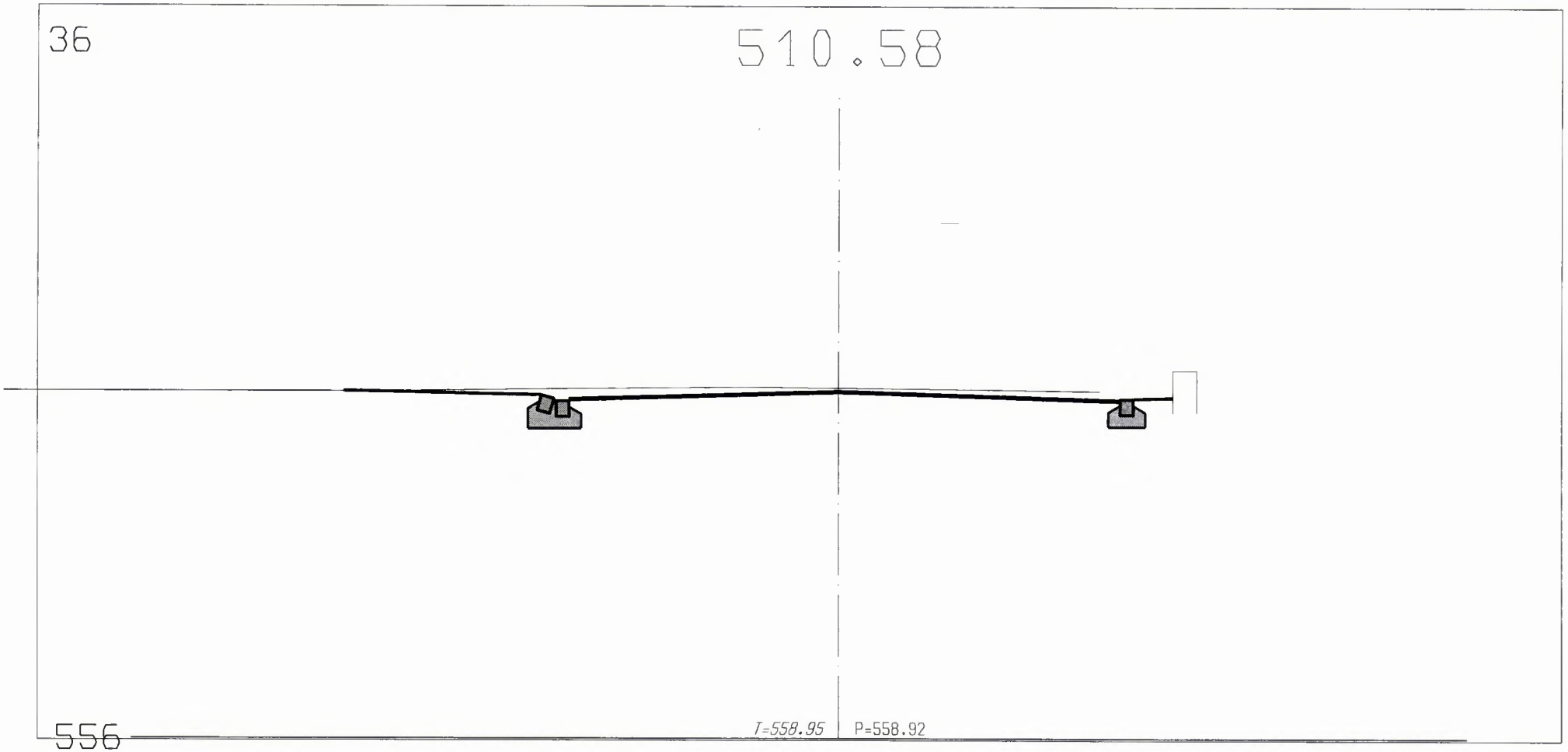

Sanierung Langestrasse 297.0120
Auflageprojekt

Querprofile 1:50
hw/18.10.1999

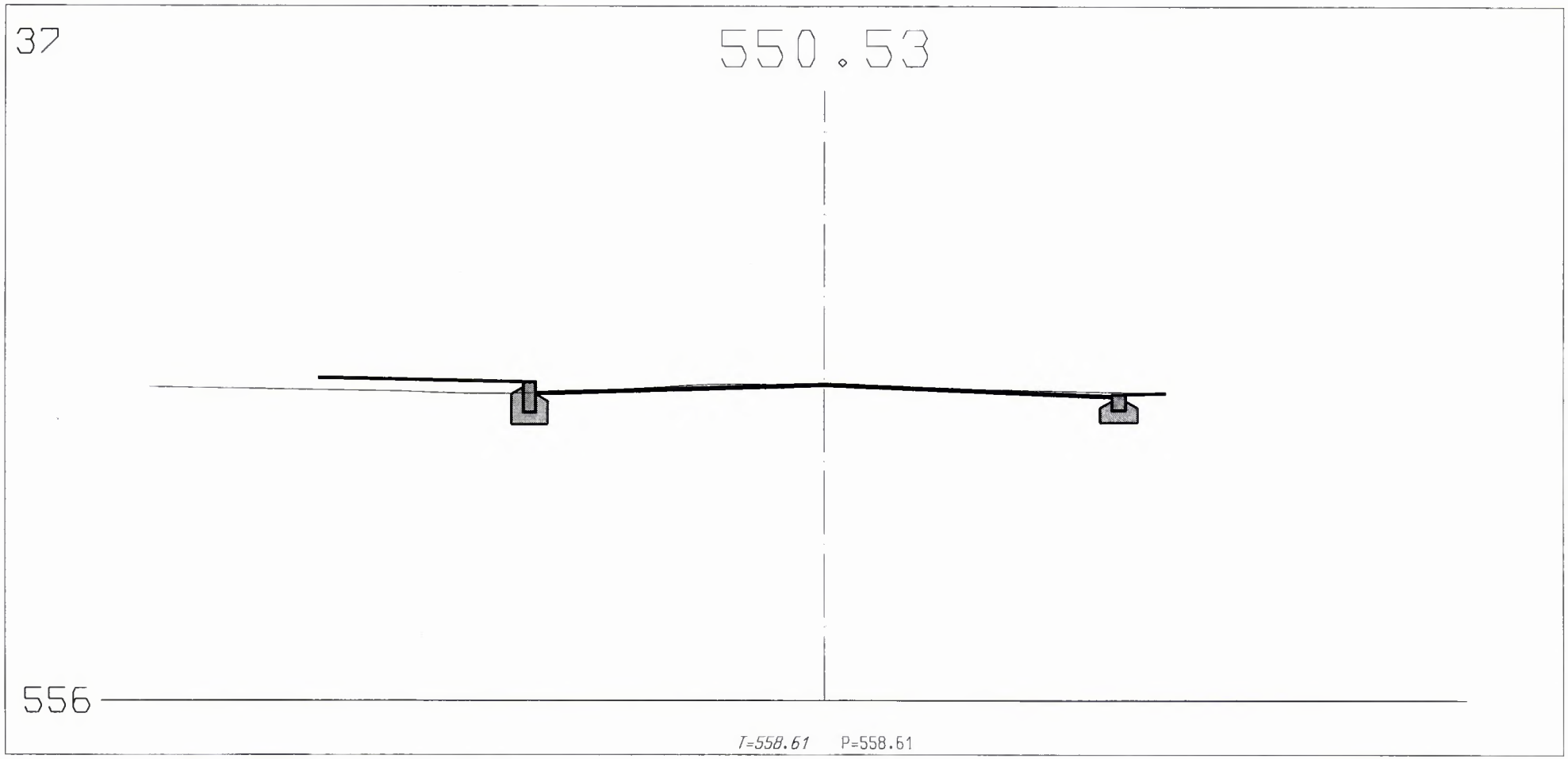

Sanierung Langestrasse 297.0120
Auflageprojekt

Querprofile 1:50
hw/18.10.1999

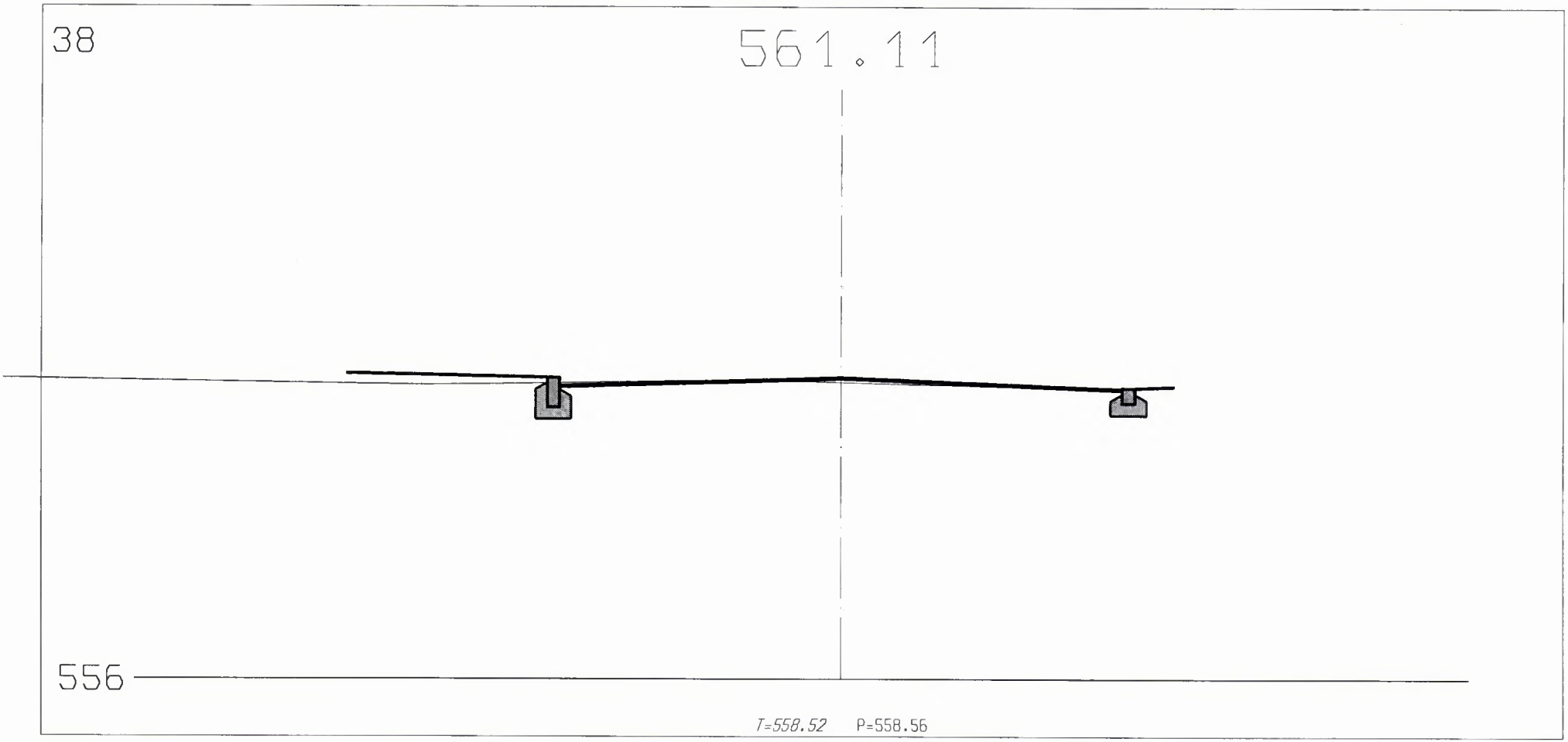

Sanierung Langestrasse 297.0120
Auflageprojekt

Querprofile 1:50
hw/18.10.1999

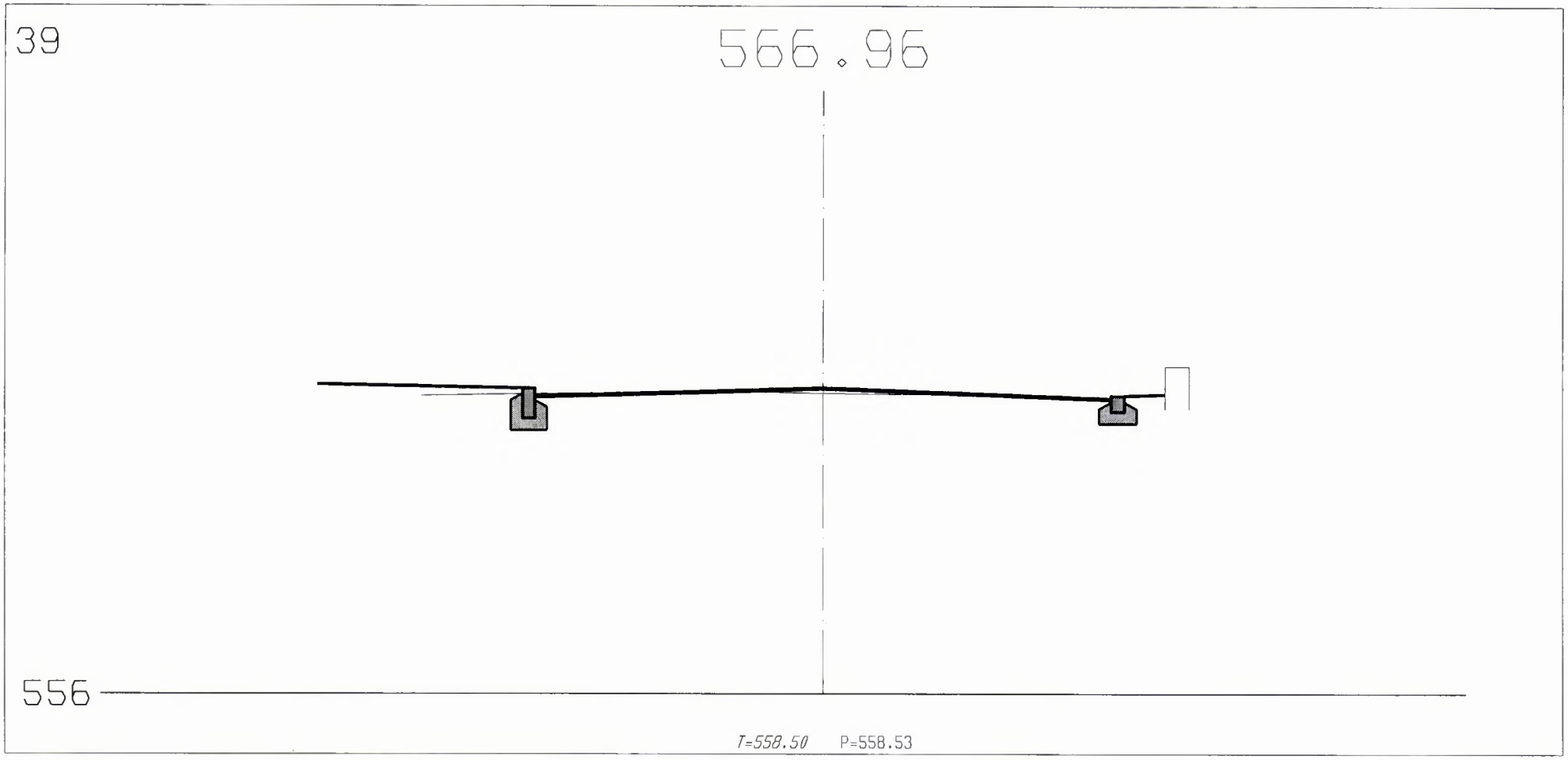

Sanierung Langestrasse 297.0120
Auflageprojekt

Querprofile 1:50
hw/18.10.1999

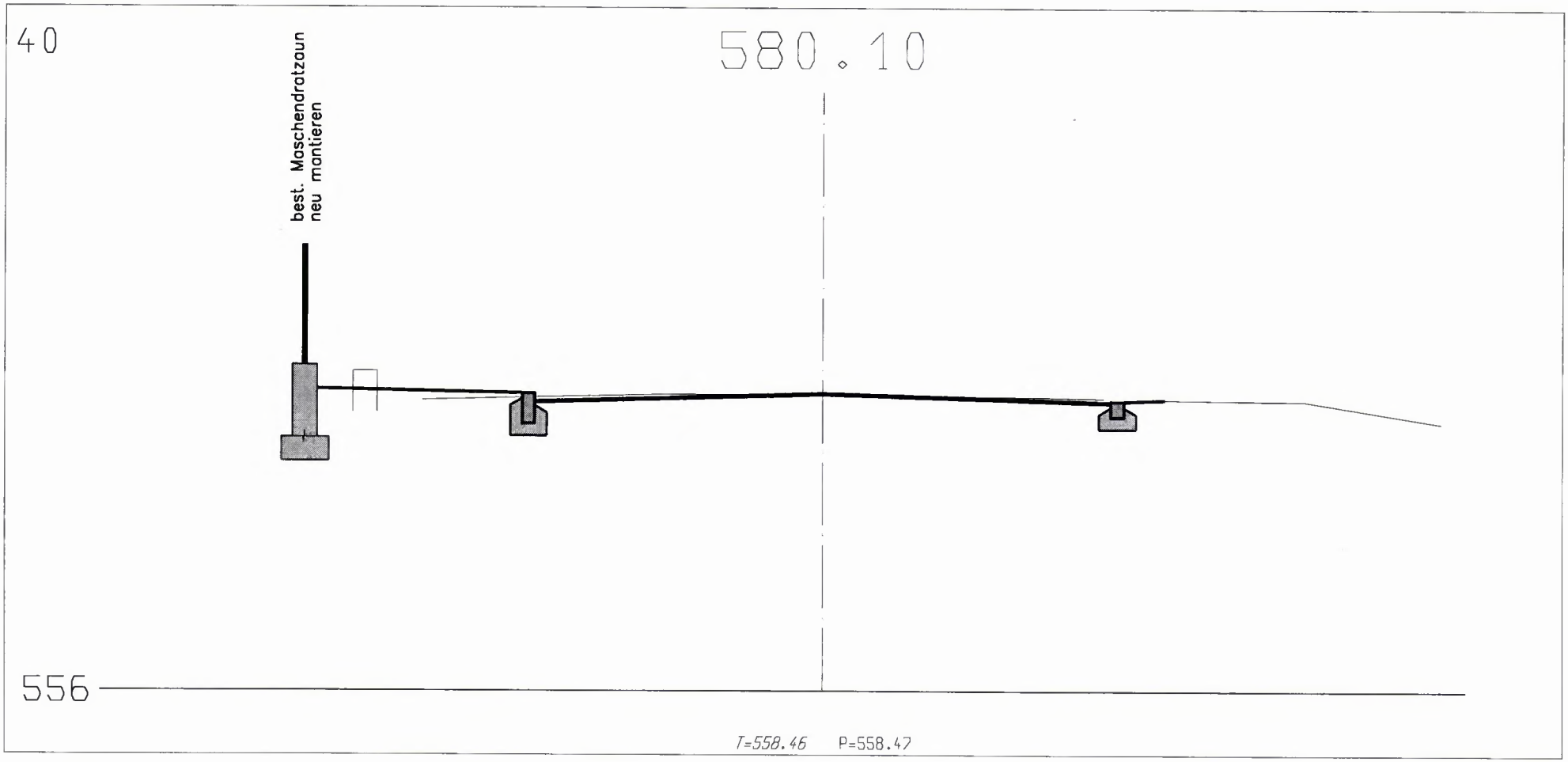

Sanierung Langestrasse 297.0120
Auflageprojekt

Querprofile 1:50
hw/18.10.1999

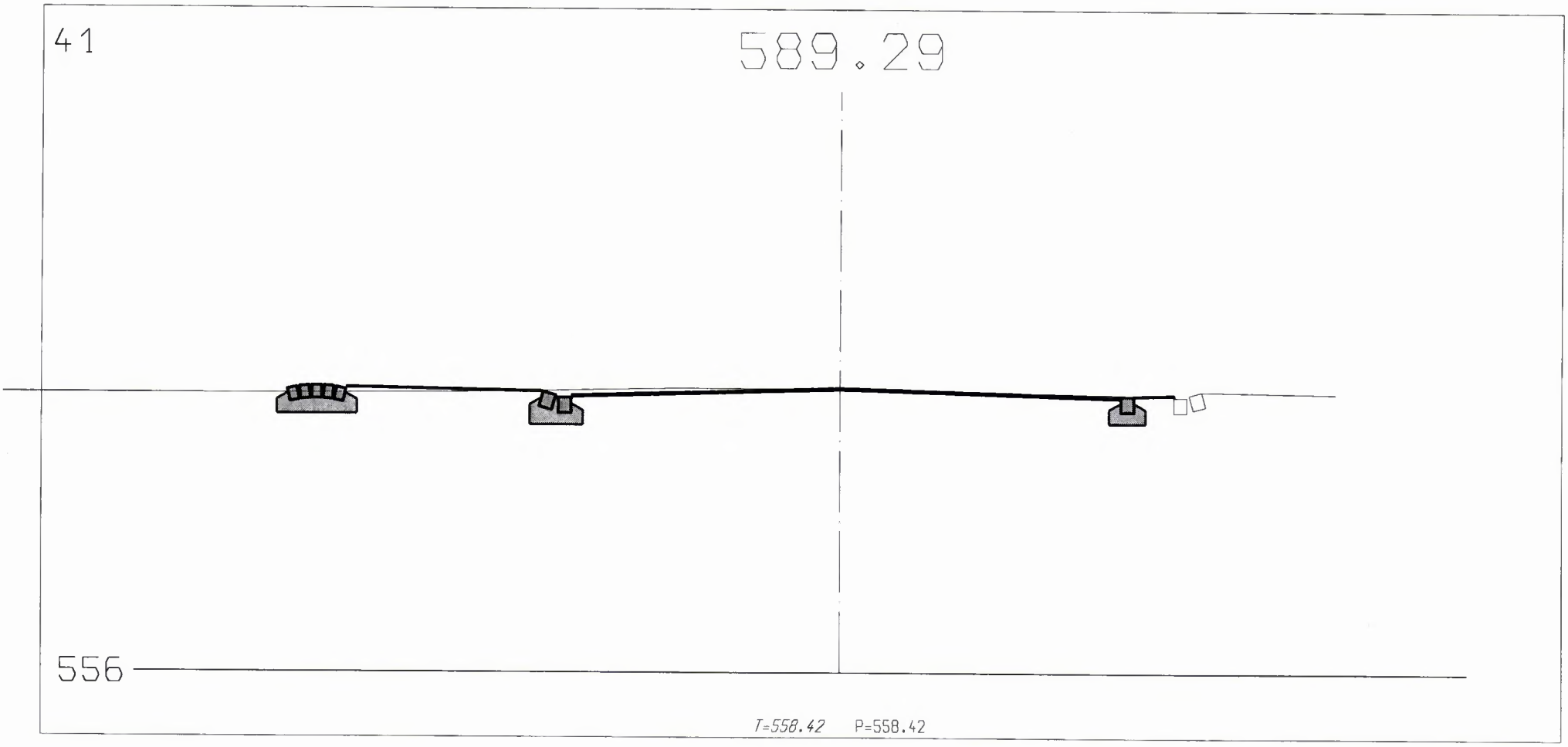

Sanierung Langestrasse 297.0120
Auflageprojekt

Querprofile 1:50
hw/18.10.1999

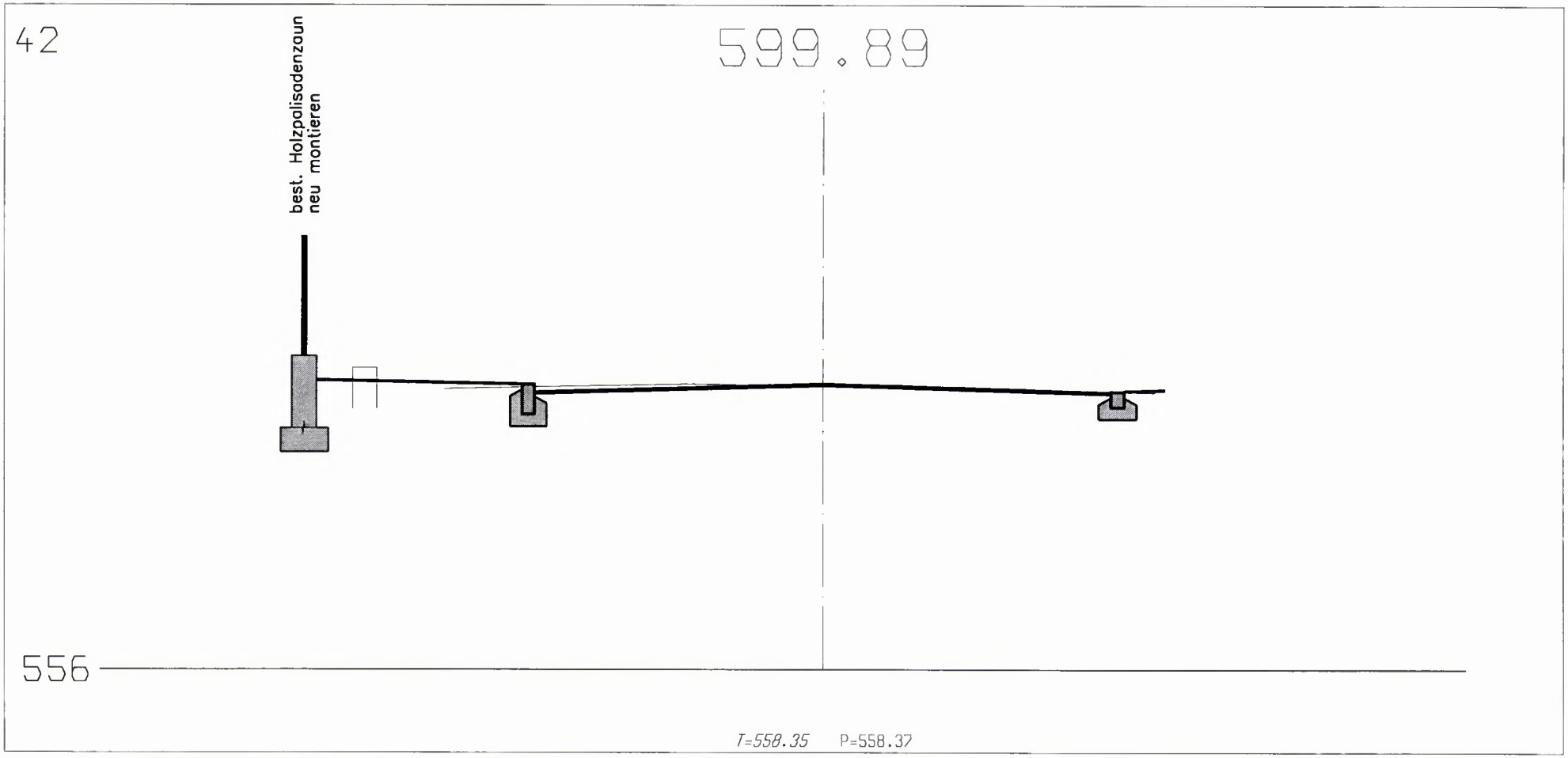

Sanierung Langestrasse 297.0120
Auflageprojekt

Querprofile 1:50
hw/18.10.1999

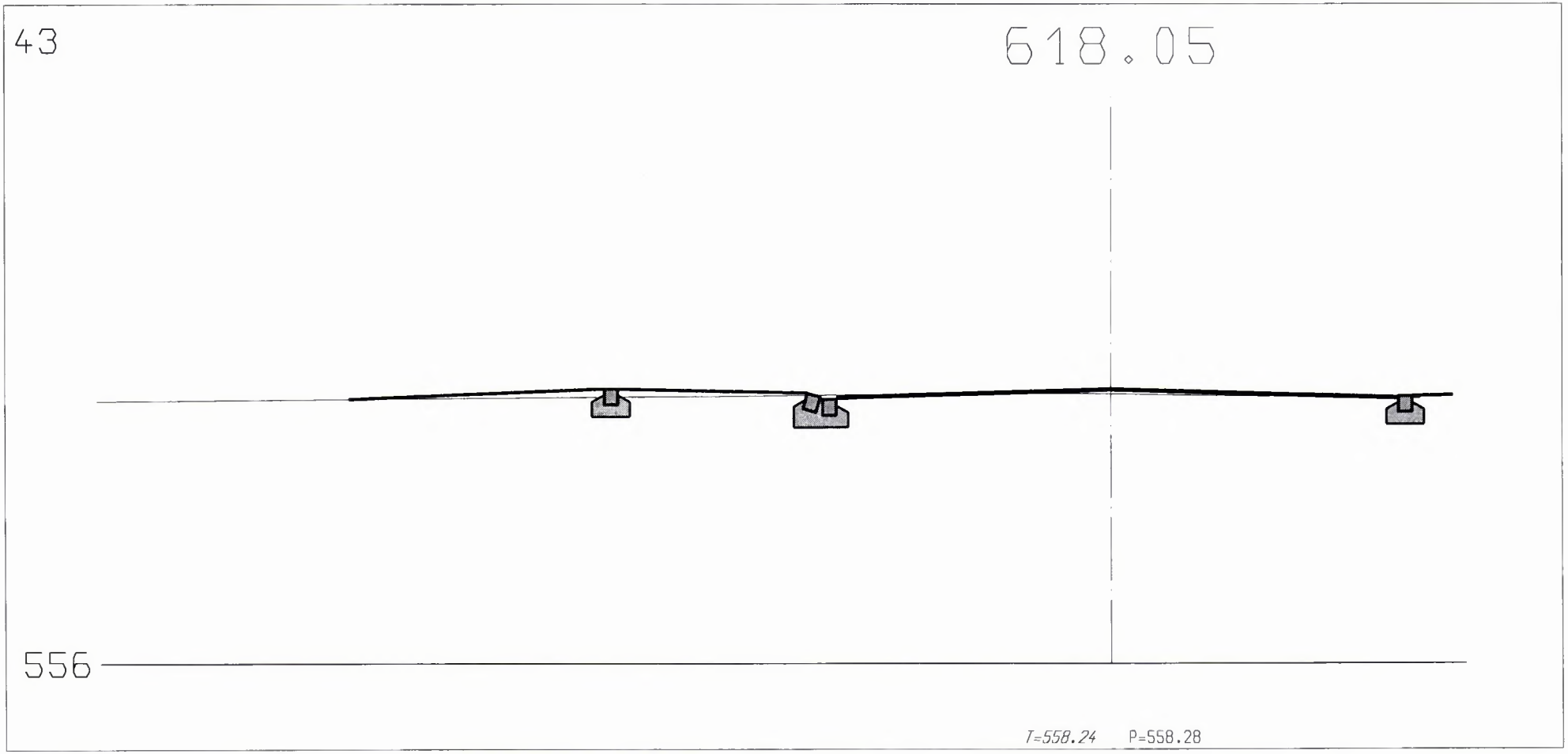

Sanierung Langestrasse 297.0120
Auflageprojekt

Querprofile 1:50
hw/18.10.1999

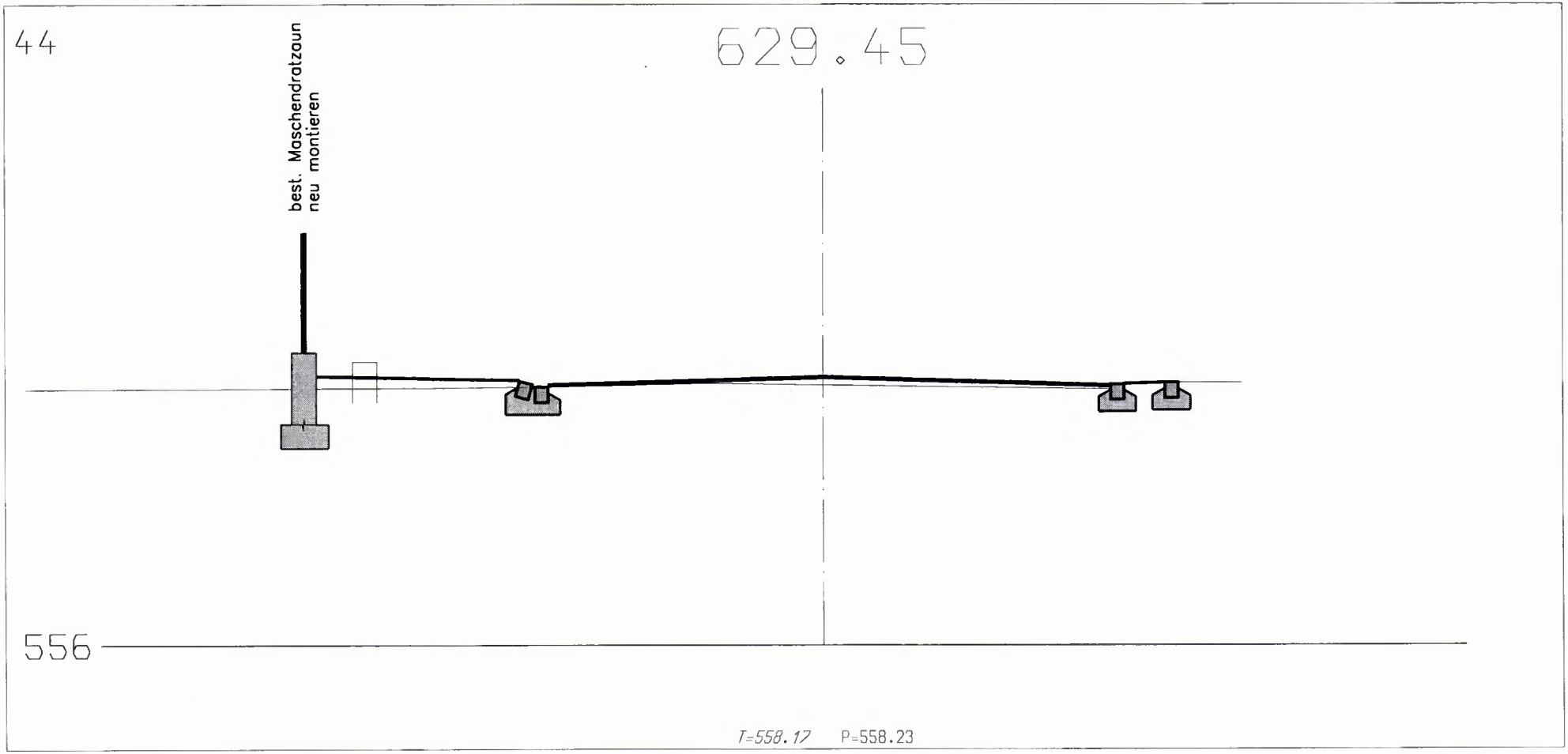

Sanierung Langestrasse 297.0120
Auflageprojekt

Querprofile 1:50
hw/18.10.1999

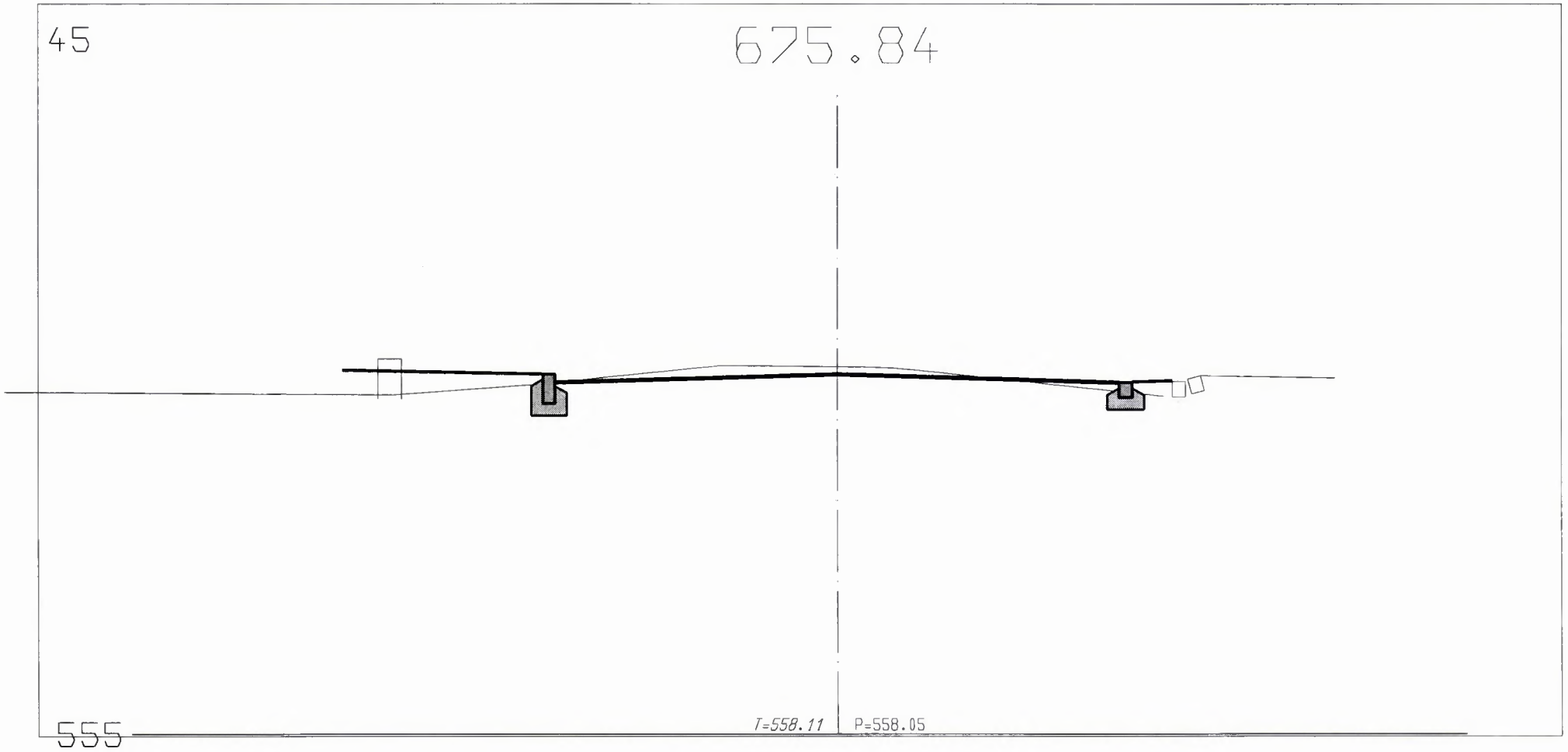

Sanierung Langestrasse 297.0120
Auflageprojekt

Querprofile 1:50
hw/18.10.1999

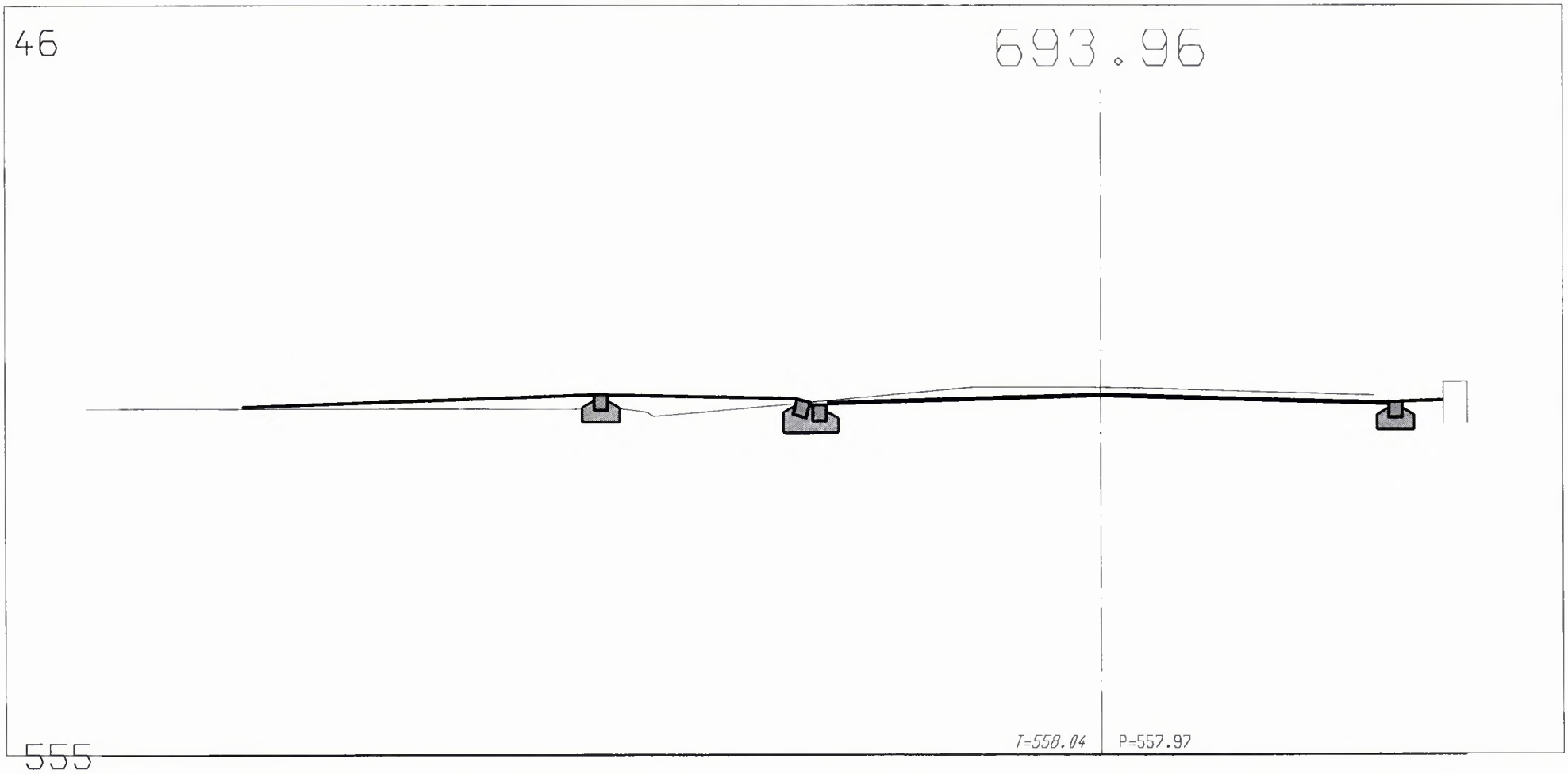

Sanierung Langestrasse 297.0120
Auflageprojekt

Querprofile 1:50
hw/18.10.1999

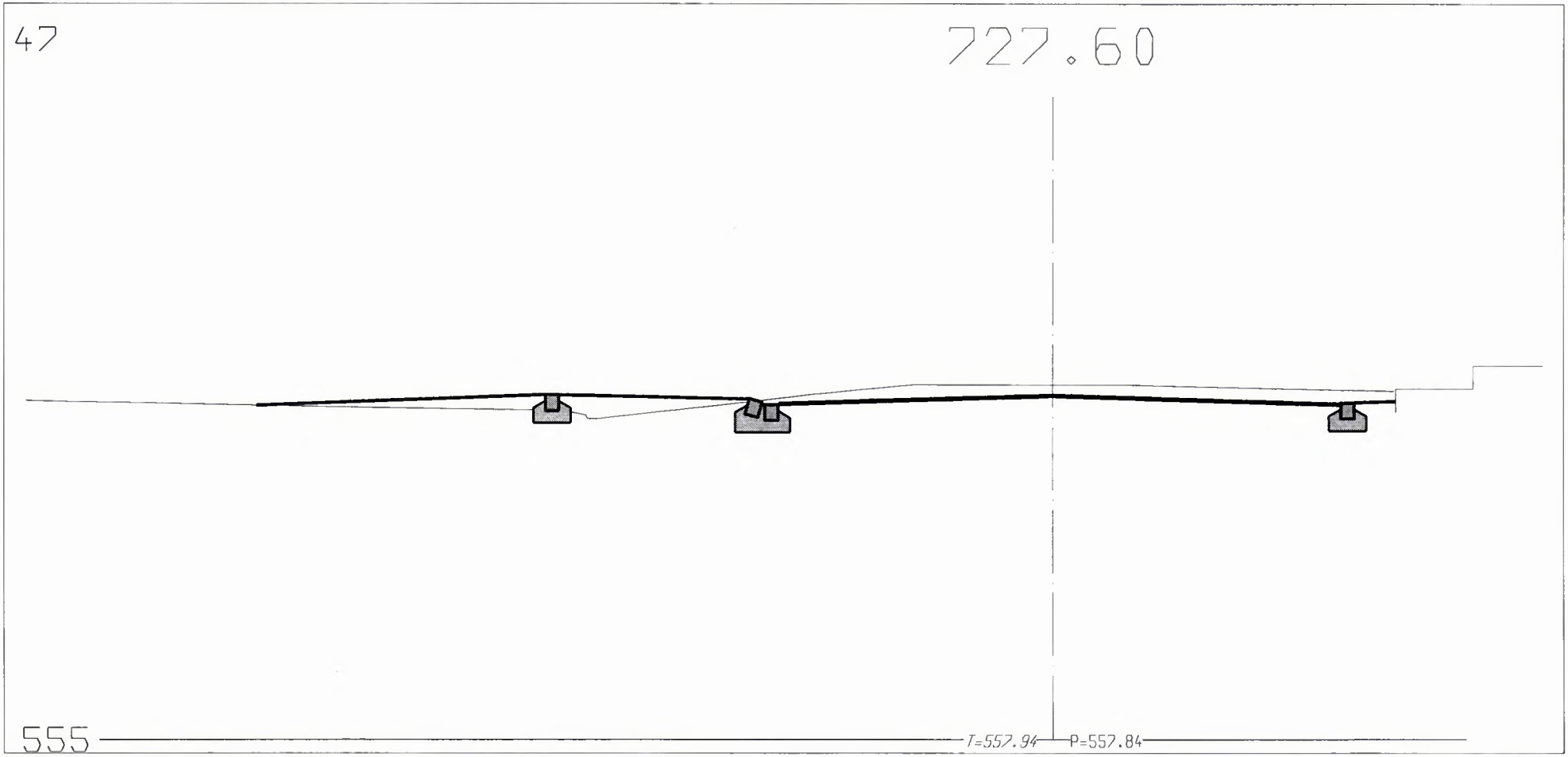

Sanierung Langestrasse 297.0120
Auflageprojekt

Querprofile 1:50
hw/18.10.1999

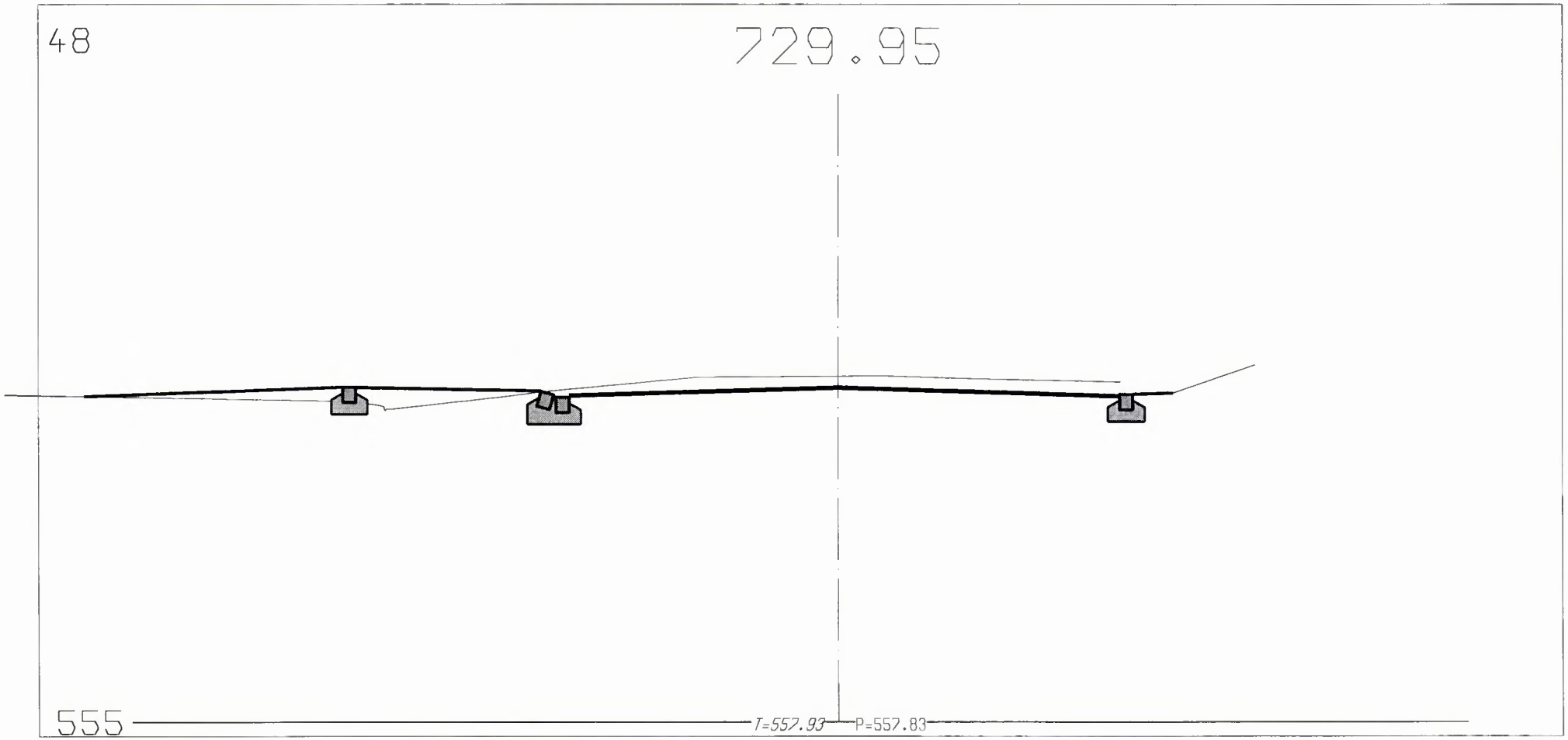

Sanierung Langestrasse 297.0120
Auflageprojekt

Querprofile 1:50
hw/18.10.1999

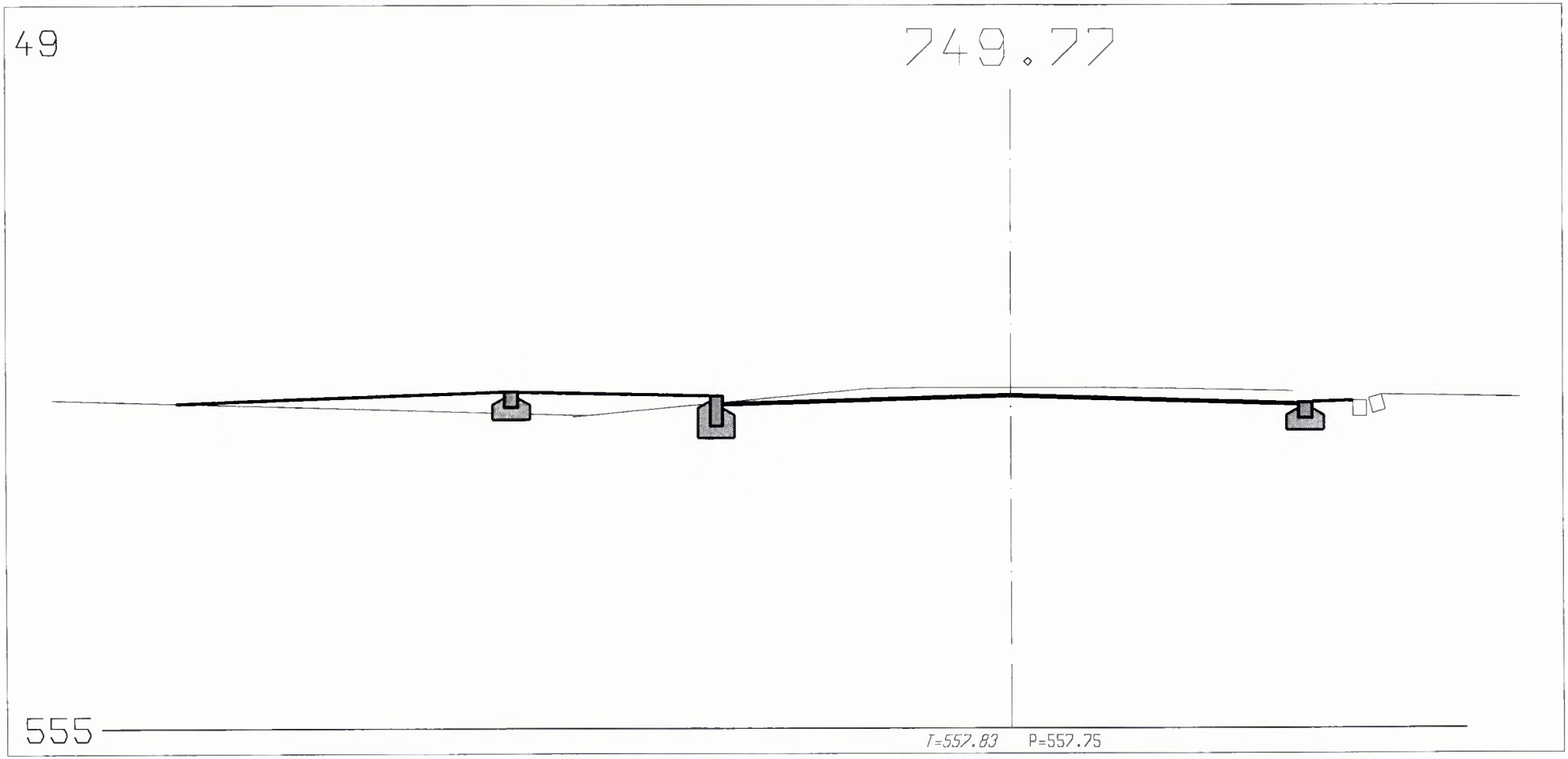

Sanierung Langestrasse 297.0120
Auflageprojekt

Querprofile 1:50
hw/18.10.1999

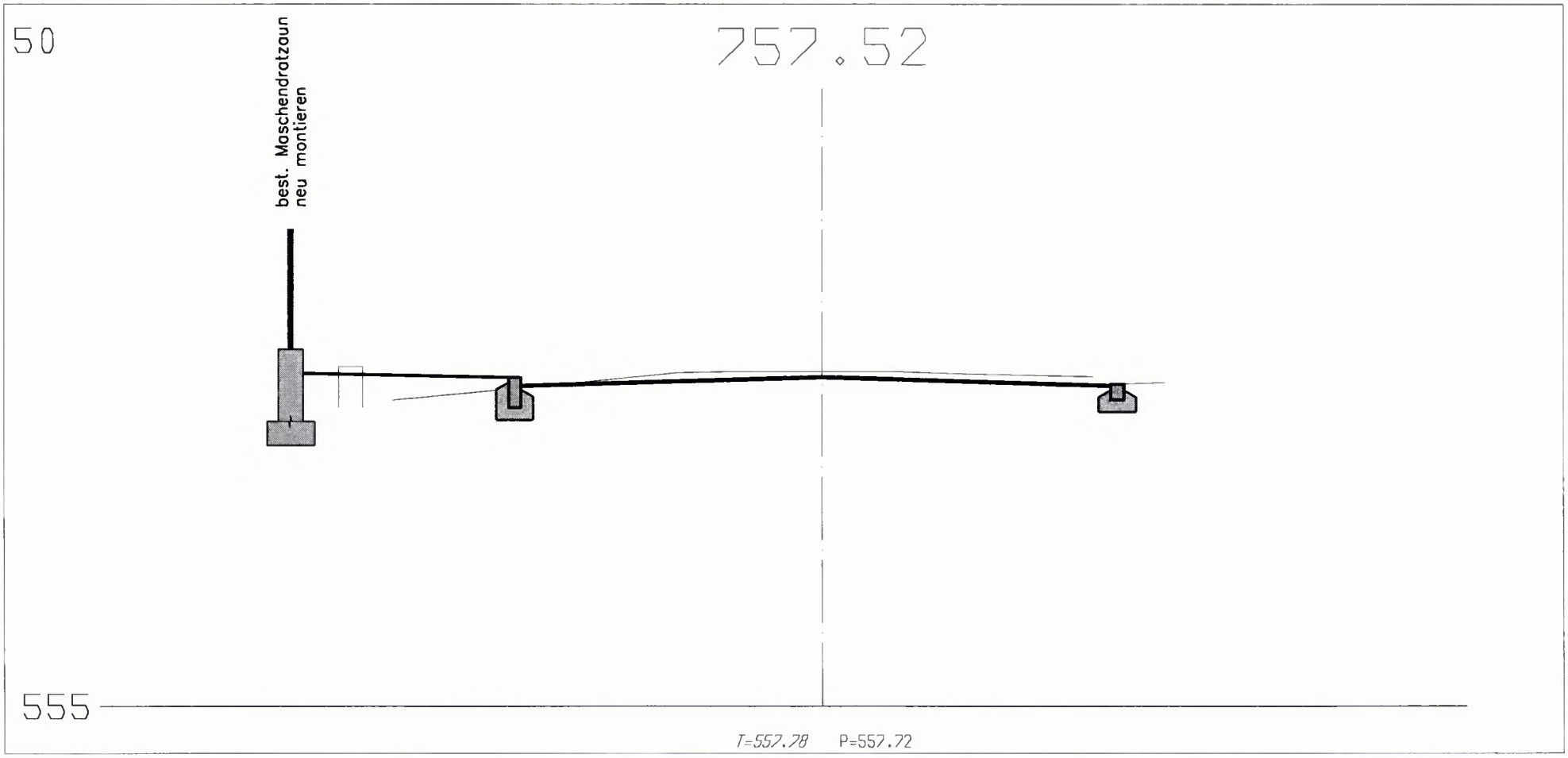

Sanierung Langestrasse 297.0120
Auflageprojekt

Querprofile 1:50
hw/18.10.1999

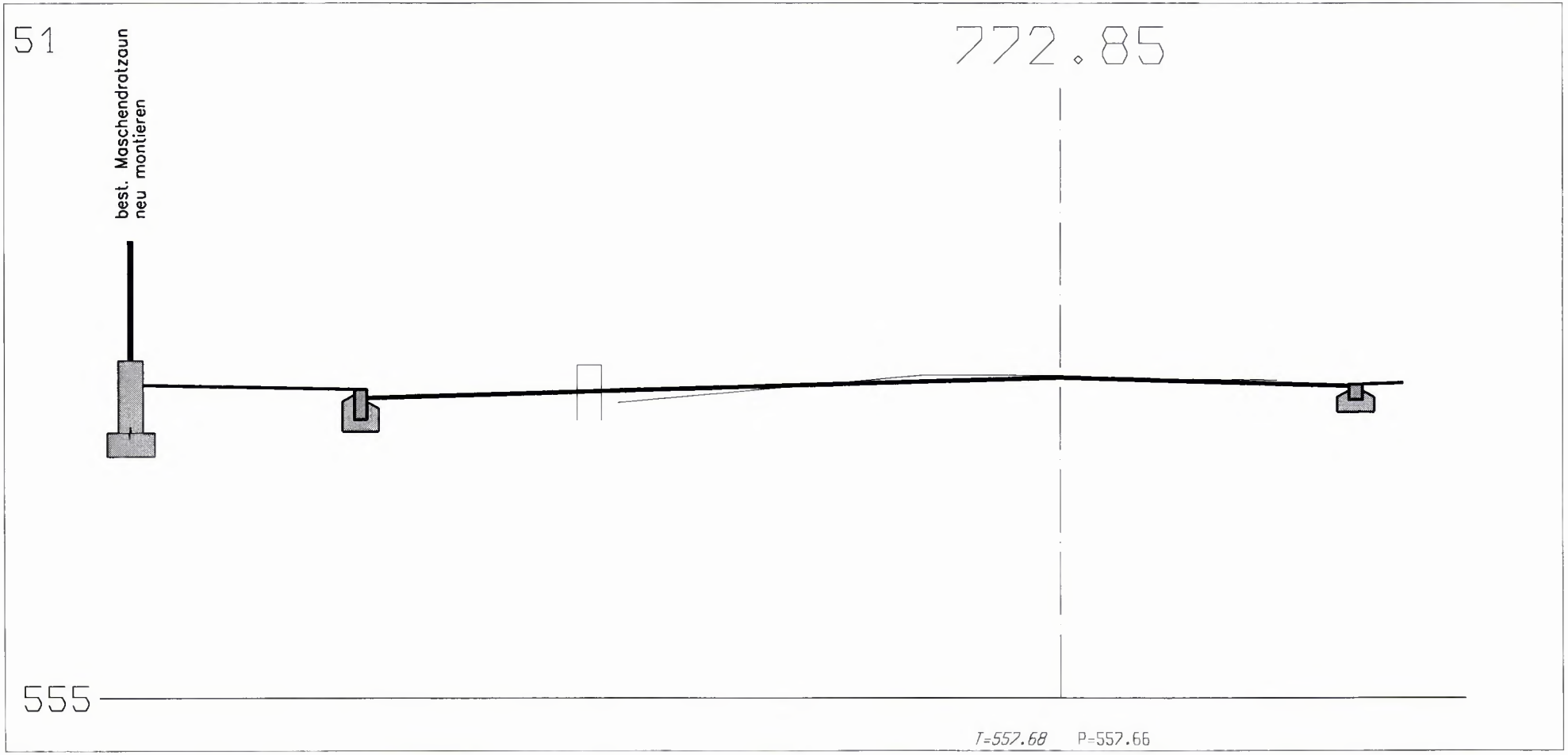

Sanierung Langestrasse 297.0120
Auflageprojekt

Querprofile 1:50
hw/18.10.1999

Profil 23-26

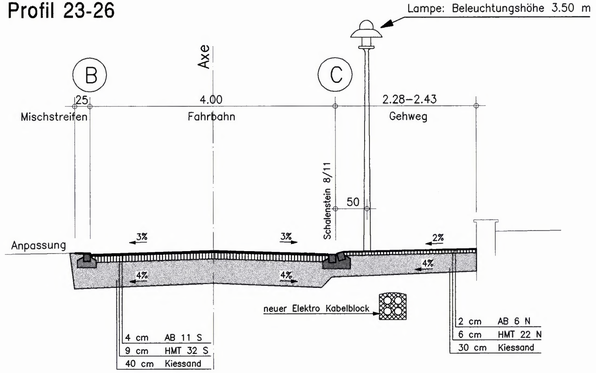

Profil 5

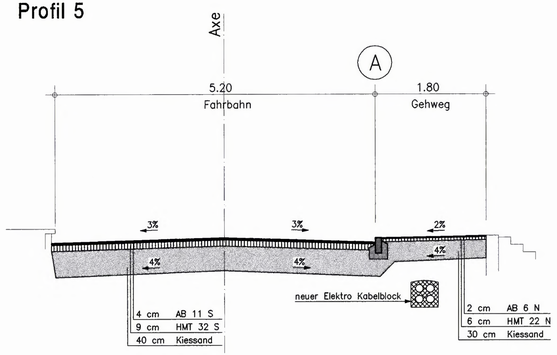

Profil 34-50

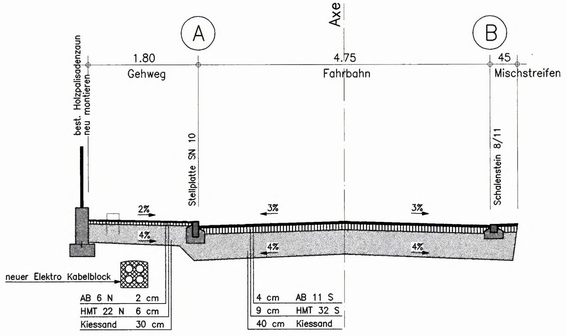

Profil 11-17

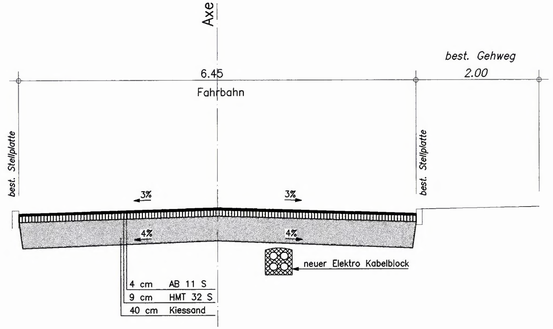

Genehmigungsvermerke

Mitwirkung:	19. November bis 20. Dezember 1999
Vorprüfung:	31. Mai 2000
Publikation im Amtsanzeiger:	7. September 2000
Öffentliche Planauflage:	8. September bis 9. Oktober 2000
Einspracheverhandlungen:	14. November / 6. Dezember 2000
Erledigte Einsprachen:	2
Unerledigte Einsprachen:	keine
Rechtsverwahrungen:	keine

Genehmigt durch	
Gemeinderat:	16. Februar 2001
Stadtrat:	15. März 2001

Thun, 18. Mai 2001 Der Stadtpräsident: Der Stadtschreiber:

Genehmigt durch das Amt für Gemeinden und Raumordnung:

-9. Okt. 2001

Details 1:20

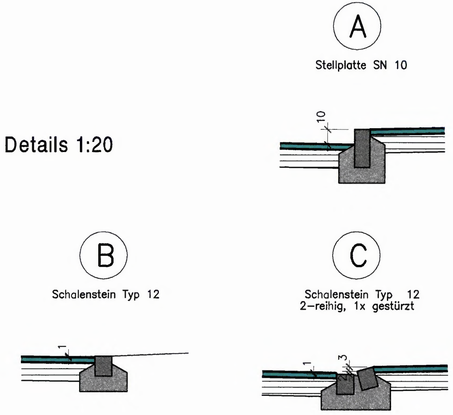

240

Tiefbauamt/Planungsamt
Grabenstrasse 28, Postfach 145, 3602 Thun
Telefon 033-225 83 39, Fax 033-225 83 34
E-Mail: baudirektion@thun.ch

STADT THUN

GENEHMIGUNGSDOKUMENT

Überbauungsordnung
Sanierung Langestrasse
Abschnitt Lerchenfeldstrasse bis Ortsstrasse

Die Überbauungsordnung beinhaltet Überbauungsplan und Bauprojekt mit folgenden Dokumenten:

- Überbauungsplan 1:1000
- Situation 1:200, Teil 1
- Situation 1:200, Teil 2
- Situation 1:200, Teil 3
- Längenprofil 1:500/50
- Querprofile 1:50
- **Normalprofile 1:50**
- Erläuterungsbericht
- Landerwerbsplan 1:1000

Objekt-Nr.:	297.0120	Datum:	17. Januar 2001
Plan-Nr.:	297.0120.127	Revidiert:	
Format:	0.84/0.30	Revidiert:	

pb Pronti Bauplaner AG Thun • Mühlingen • Grindelwald
Gez./Kont.: hw/ss

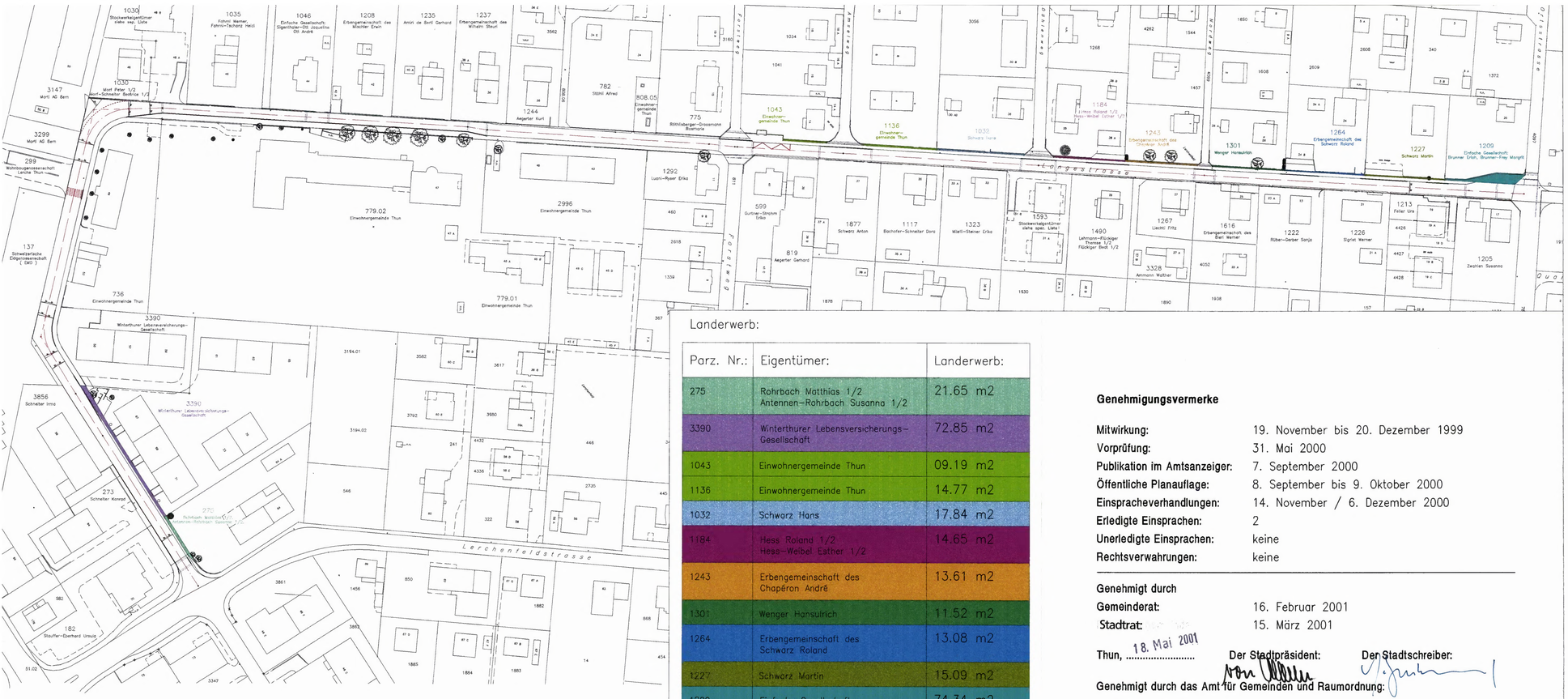

Landerwerb:

Parz. Nr.:	Eigentümer:	Landerwerb:
275	Rohrbach Matthias 1/2 Antennen-Rohrbach Susanna 1/2	21.65 m2
3390	Winterthurer Lebensversicherungs-Gesellschaft	72.85 m2
1043	Einwohnergemeinde Thun	09.19 m2
1136	Einwohnergemeinde Thun	14.77 m2
1032	Schwarz Hans	17.84 m2
1184	Hess Roland 1/2 Hess-Weibel Esther 1/2	14.65 m2
1243	Erbengemeinschaft des Chapéron André	13.61 m2
1301	Wenger Hansulrich	11.52 m2
1264	Erbengemeinschaft des Schwarz Roland	13.08 m2
1227	Schwarz Martin	15.09 m2
1209	Einfache Gesellschaft: Brunner Erich, Brunner-Frey Margrit	74.34 m2

Genehmigungsvermerke

Mitwirkung:	19. November bis 20. Dezember 1999
Vorprüfung:	31. Mai 2000
Publikation im Amtsanzeiger:	7. September 2000
Öffentliche Planauflage:	8. September bis 9. Oktober 2000
Einspracheverhandlungen:	14. November / 6. Dezember 2000
Erledigte Einsprachen:	2
Unerledigte Einsprachen:	keine
Rechtsverwahrungen:	keine

Genehmigt durch

Gemeinderat:	16. Februar 2001
Stadtrat:	15. März 2001

Thun, 18. Mai 2001 Der Stadtpräsident: Der Stadtschreiber:

Genehmigt durch das Amt für Gemeinden und Raumordnung:

-9. Okt. 2001

Tiefbauamt/Planungsamt
Grabenstrasse 28, Postfach 145, 3602 Thun
Telefon 033-225 83 39, Fax 033-225 83 34
E-Mail: baudirektion@thun.ch

STADT THUN

GENEHMIGUNGSDOKUMENT

Überbauungsordnung
Sanierung Langestrasse
Abschnitt Lerchenfeldstrasse bis Ortsstrasse

Die Überbauungsordnung beinhaltet Überbauungsplan und Bauprojekt mit folgenden Dokumenten:

- Überbauungsplan 1:1000
- Situation 1:200, Teil 1
- Situation 1:200, Teil 2
- Situation 1:200, Teil 3
- Längenprofil 1:500/50
- Querprofile 1:50
- Normalprofile 1:50
- Erläuterungsbericht
- **Landerwerbsplan 1:1000**

Objekt-Nr.:	297.0120	Datum:	17. Januar 2001
Plan-Nr.:	297.0120.129	Revidiert:	
Format:	0.84/0.30	Revidiert:	

pb Pranti Bauplaner AG Thun • Münsingen • Gwatt/Zweisimmen — Gez./Kont.: la/ss